Modelo FBL 27S

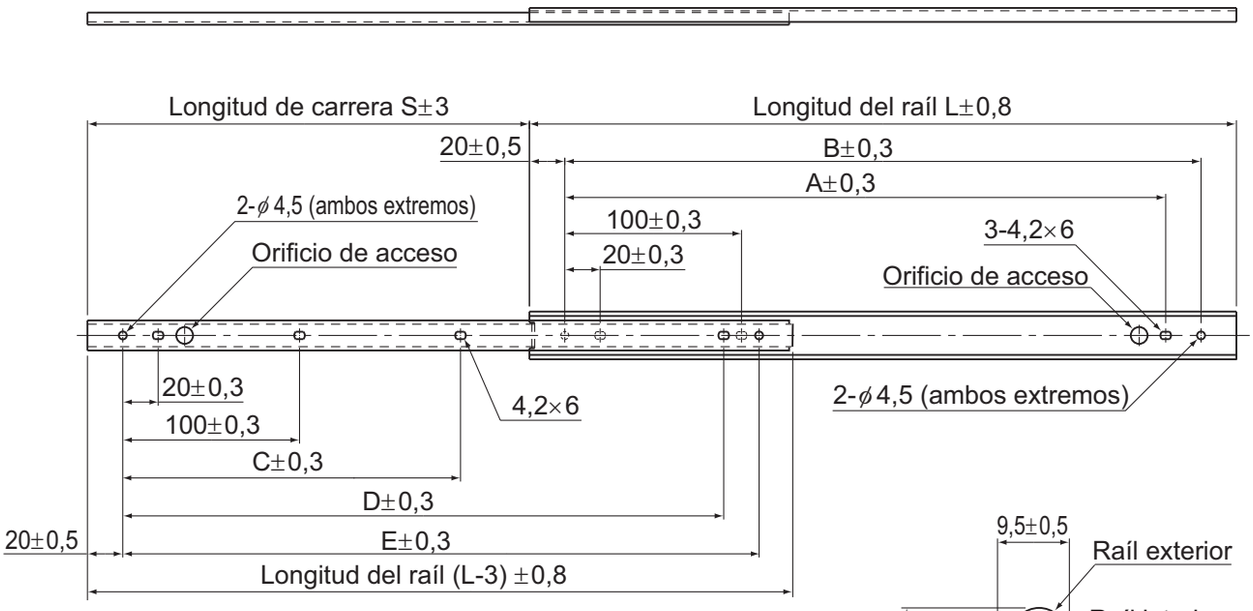

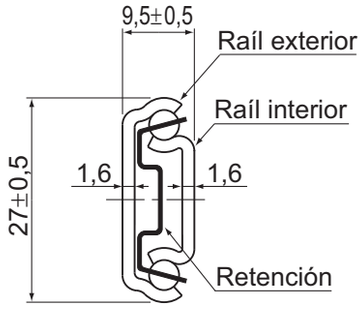

Sección transversal

Unidad: mm

Longitud del raíl L (±0,8)	Carrera S (±3)	Dimensiones de orificio de montaje					Orificio de montaje		Carga admisible N/par	Masa kg/par
		A	B	C	D	E	Raíl interior	Raíl exterior		
200	135	140,0	160,0	—	140,0	160,0	5	5	260	0,32
250	185	190,0	210,0	150,0	190,0	210,0	6	5	240	0,40
300	222	240,0	260,0	190,0	240,0	260,0	6	5	240	0,48
350	260	290,0	310,0	225,0	290,0	310,0	6	5	230	0,56
400	297	340,0	360,0	265,0	340,0	360,0	6	5	210	0,64
450	334	390,0	410,0	300,0	390,0	410,0	6	5	200	0,72
500	371	440,0	460,0	337,0	440,0	460,0	6	5	180	0,80

Nota) La masa y la carga admisible indican cuando se utilizan como un par de 2 unidades.

Código del modelo

FBL27S +300L

Descripción del modelo — Longitud total del raíl (mm)

Para descargar los datos deseados, busque el número de modelo correspondiente en el sitio web técnico. https://tech.thk.com

Modelo FBL 27S-P14

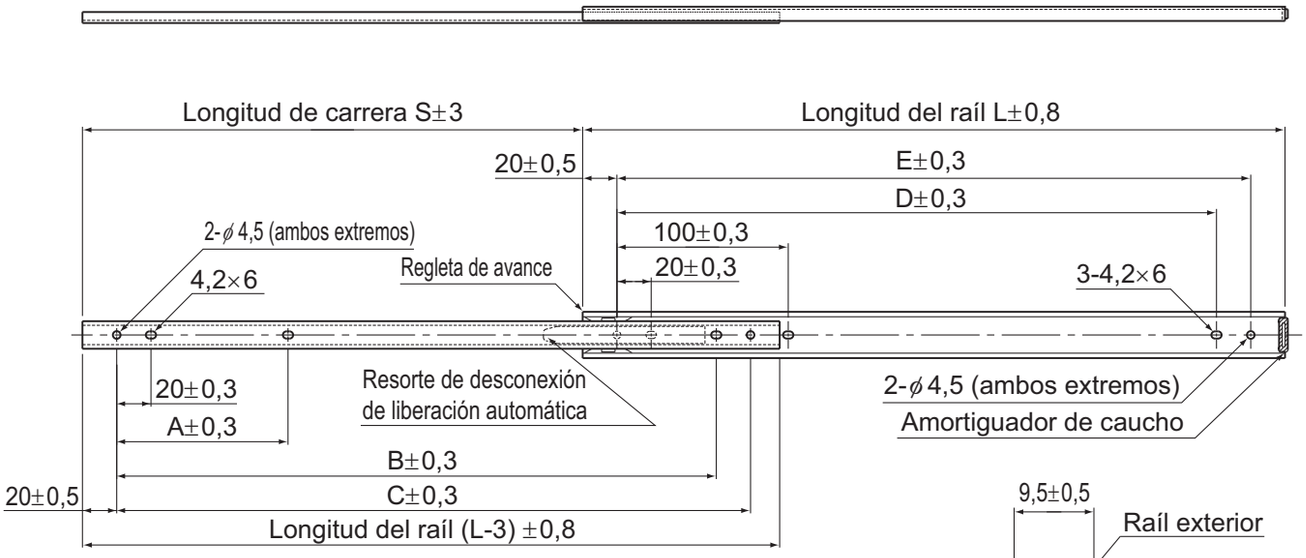

Cuando se libera el resorte de desconexión de liberación automática acoplado en el raíl interior, puede retirar este raíl. Cuando está plegado, el estado de bloqueo se libera automáticamente con la aplicación de fuerza por sobre un determinado nivel en la dirección de plegado.

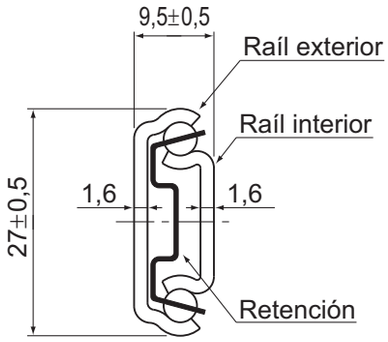

Sección transversal

Unidad: mm

Longitud del raíl L (±0,8)	Carrera S (±3)	Dimensiones de orificio de montaje					Orificio de montaje		Carga admisible N/par	Masa kg/par
		A	B	C	D	E	Raíl interior	Raíl exterior		
200	116	65,0	—	170,0	140,0	160,0	4	5	260	0,32
250	152	100,0	—	210,0	190,0	210,0	4	5	240	0,40
300	202	100,0	—	260,0	240,0	260,0	4	5	240	0,48
350	251	100,0	—	310,0	290,0	310,0	4	5	230	0,56
400	297	100,0	—	360,0	340,0	360,0	4	5	210	0,64
450	332	100,0	390,0	410,0	390,0	410,0	5	5	210	0,72
500	371	100,0	440,0	460,0	440,0	460,0	5	5	200	0,80
550	407	100,0	490,0	510,0	490,0	510,0	5	5	180	0,80

Nota) La masa y la carga admisible indican cuando se utilizan como un par de 2 unidades.

Código del modelo

FBL27S-P14 +500L

Descripción del modelo — Longitud total del raíl (mm)

Modelo FBL 35S

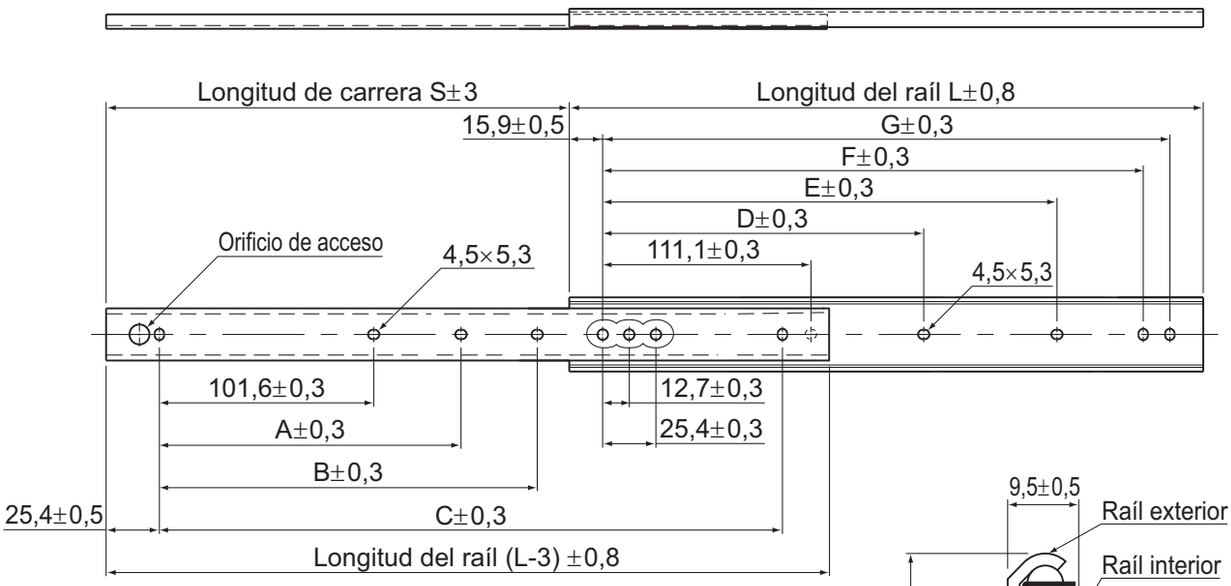

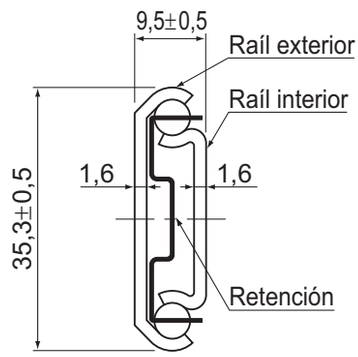

Sección transversal

Unidad: mm

Longitud del raíl L (±0,8)	Carrera S (±3)	Dimensiones de orificio de montaje							Orificio de montaje		Carga admisible N/par	Masa kg/par
		A	B	C	D	E	F	G	Raíl interior	Raíl exterior		
305	229	—	152,4	254,0	—	149,2	260,3	273,0	4	7	490	0,6
356	279	—	203,2	304,8	—	200,0	311,1	323,8	4	7	400	0,7
406	305	—	254,0	355,6	—	250,8	361,9	374,6	4	7	390	0,8
457	330	203,2	304,8	406,4	212,7	301,6	412,7	425,4	5	8	380	0,9
508	381	228,6	355,6	457,2	238,1	352,4	463,5	476,2	5	8	330	1,0
559	406	254,0	406,4	508,0	263,5	403,2	514,3	527,0	5	8	320	1,1
610	432	279,4	457,2	558,8	288,9	454,0	565,1	577,8	5	8	310	1,2
660	483	304,8	508,0	609,6	314,3	504,8	615,9	628,6	5	8	280	1,3
711	508	330,2	558,8	660,4	339,7	555,6	666,7	679,4	5	8	270	1,4

Nota) La masa y la carga admisible indican cuando se utilizan como un par de 2 unidades.

Código del modelo

FBL35S +457L

Descripción del modelo — Longitud total del raíl (mm)

Para descargar los datos deseados, busque el número de modelo correspondiente en el sitio web técnico. https://tech.thk.com

Modelo FBL 35S-P13

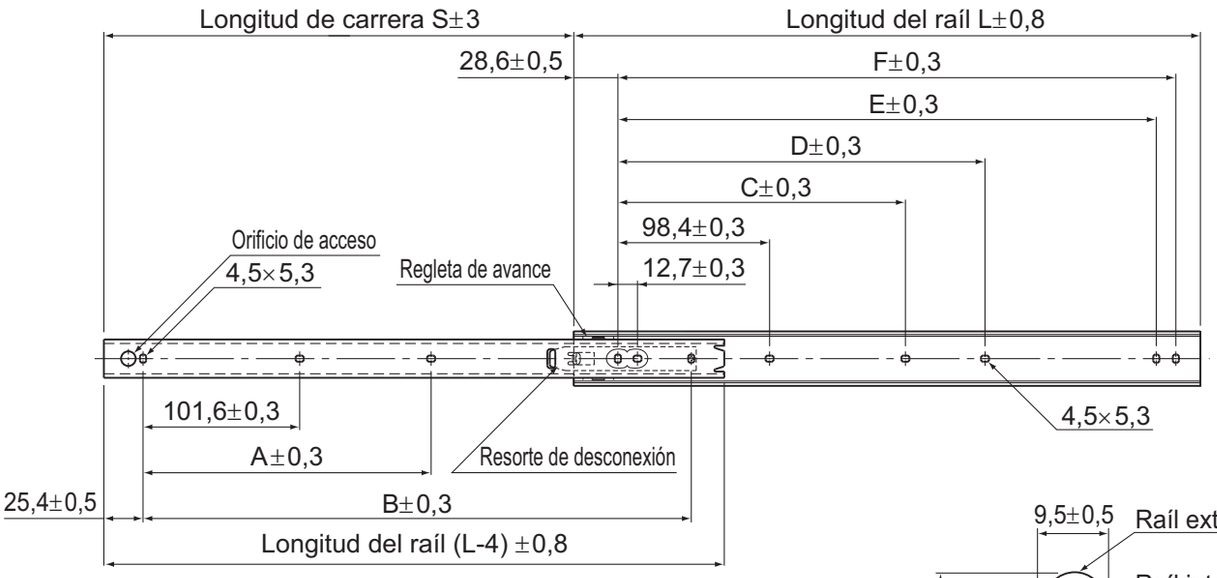

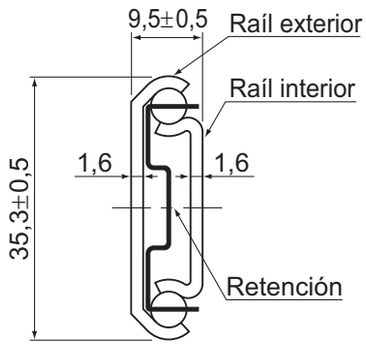

Sección transversal

Cuando se libera el resorte de desconexión acoplado al raíl interior, se puede retirar el raíl interior. Se puede desbloquear manualmente cuando se pliega con el resorte de desconexión.

Unidad: mm

Longitud del raíl L (±0,8)	Carrera S (±3)	Dimensiones de orificio de montaje						Orificio de montaje		Carga admisible N/par	Masa kg/par
		A	B	C	D	E	F	Raíl interior	Raíl exterior		
305	224	152,4	—	136,5	—	247,6	260,3	3	6	490	0,6
356	275	203,2	—	187,3	—	298,4	311,1	3	6	400	0,72
406	315	254,0	—	238,1	—	349,2	361,9	3	6	390	0,84
457	330	203,2	406,4	200,0	288,9	400,0	412,7	4	7	380	0,96
508	381	228,6	457,2	225,4	339,7	450,8	463,5	4	7	330	1,04
559	406	254,0	508,0	250,8	390,5	501,6	514,3	4	7	320	1,16
610	432	279,4	558,8	276,2	441,3	552,4	565,1	4	7	310	1,24
660	483	304,8	609,6	301,6	492,1	603,2	615,9	4	7	280	1,36
711	493	330,2	660,4	327,0	542,9	654,0	666,7	4	7	270	1,48

Nota) La masa y la carga admisible indican cuando se utilizan como un par de 2 unidades.

Código del modelo

FBL35S-P13 +559L

Descripción del modelo — Longitud total del raíl (mm)

Modelo FBL 35S-P14

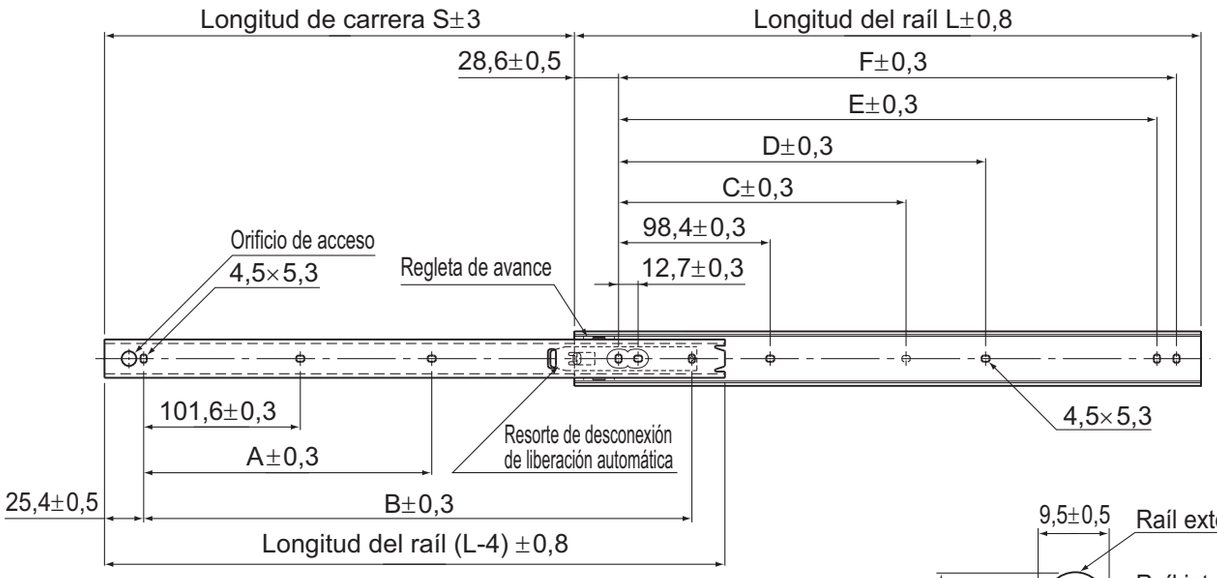

Cuando se libera el resorte de desconexión de liberación automática acoplado en el raíl interior, puede retirar este raíl. Cuando está plegado, el estado de bloqueo se libera automáticamente con la aplicación de fuerza por sobre un determinado nivel en la dirección de plegado.

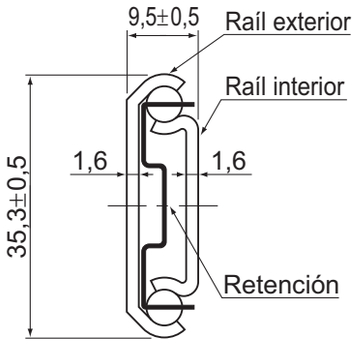

Sección transversal

Unidad: mm

Longitud del raíl L (±0,8)	Carrera S (±3)	Dimensiones de orificio de montaje						Orificio de montaje		Carga admisible N/par	Masa kg/par
		A	B	C	D	E	F	Raíl interior	Raíl exterior		
305	224	152,4	—	136,5	—	247,6	260,3	3	6	490	0,6
356	275	203,2	—	187,3	—	298,4	311,1	3	6	400	0,72
406	315	254,0	—	238,1	—	349,2	361,9	3	6	390	0,84
457	330	203,2	406,4	200,0	288,9	400,0	412,7	4	7	380	0,96
508	381	228,6	457,2	225,4	339,7	450,8	463,5	4	7	330	1,04
559	406	254,0	508,0	250,8	390,5	501,6	514,3	4	7	320	1,16
610	432	279,4	558,8	276,2	441,3	552,4	565,1	4	7	310	1,24
660	483	304,8	609,6	301,6	492,1	603,2	615,9	4	7	280	1,36
711	493	330,2	660,4	327,0	542,9	654,0	666,7	4	7	270	1,48

Nota) La masa y la carga admisible indican cuando se utilizan como un par de 2 unidades.

Código del modelo

FBL35S-P14 +559L

Descripción del modelo — Longitud total del raíl (mm)

Para descargar los datos deseados, busque el número de modelo correspondiente en el sitio web técnico. https://tech.thk.com

Modelo FBL 35M

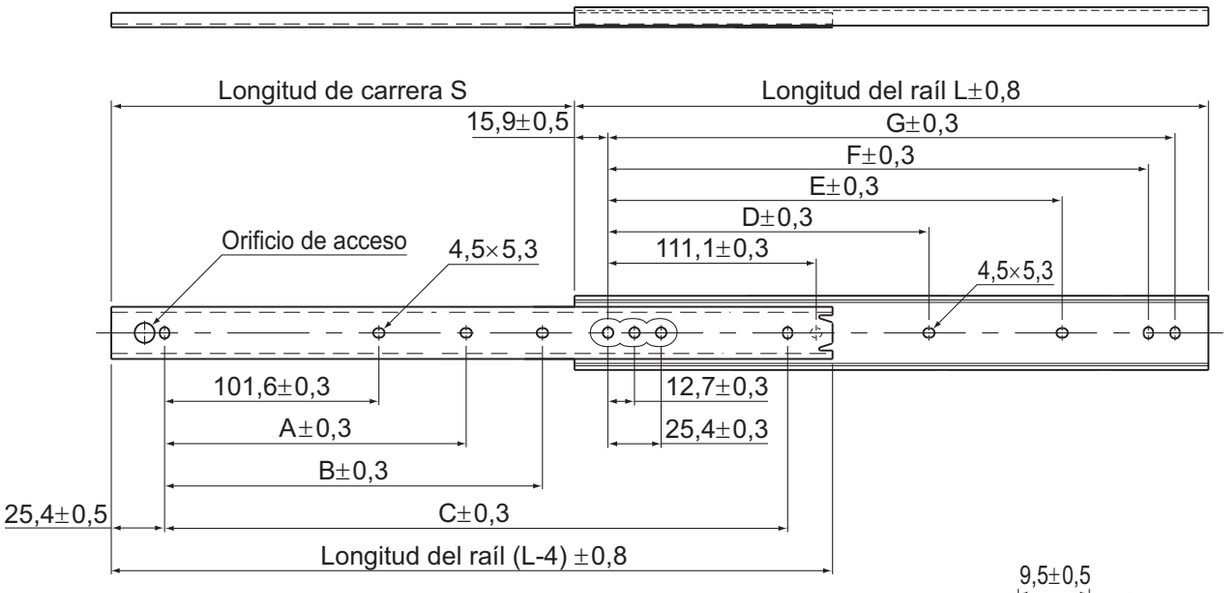

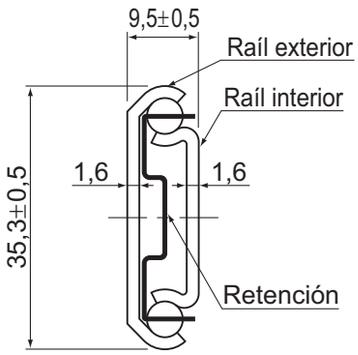

Sección transversal

Unidad: mm

Longitud del raíl L (±0,8)	Carrera S	Dimensiones de orificio de montaje							Orificio de montaje		Carga admisible N/par	Masa kg/par
		A	B	C	D	E	F	G	Raíl interior	Raíl exterior		
305	229	—	152,4	254,0	—	149,2	260,3	273,0	4	7	490	0,6
356	279	—	203,2	304,8	—	200,0	311,1	323,8	4	7	400	0,7
406	305	—	254,0	355,6	—	250,8	361,9	374,6	4	7	390	0,8
457	330	203,2	304,8	406,4	212,7	301,6	412,7	425,4	5	8	380	0,9
508	381	228,6	355,6	457,2	238,1	352,4	463,5	476,2	5	8	330	1,0
559	406	254,0	406,4	508,0	263,5	403,2	514,3	527,0	5	8	320	1,1
610	432	279,4	457,2	558,8	288,9	454,0	565,1	577,8	5	8	310	1,2
660	483	304,8	508,0	609,6	314,3	504,8	615,9	628,6	5	8	280	1,3
711	508	330,2	558,8	660,4	339,7	555,6	666,7	679,4	5	8	270	1,4

Nota) La masa y la carga admisible indican cuando se utilizan como un par de 2 unidades.

Código del modelo

FBL35M +406L

Descripción del modelo — Longitud total del raíl (mm)

Modelo FBL 35J

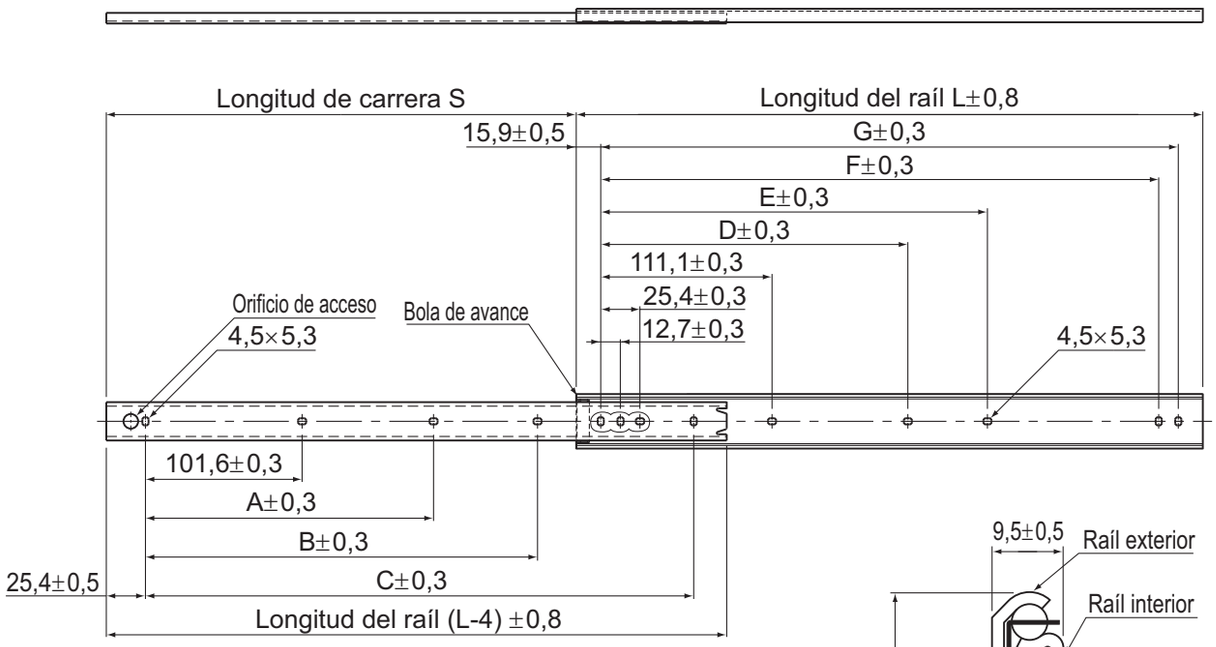

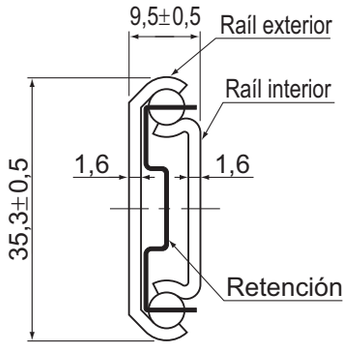

Sección transversal

Unidad: mm

Longitud del raíl L (±0,8)	Carrera S	Dimensiones de orificio de montaje							Orificio de montaje		Carga admisible N/par	Masa kg/par
		A	B	C	D	E	F	G	Raíl interior	Raíl exterior		
305	229	—	152,4	254,0	—	149,2	260,3	273,0	4	7	490	0,6
356	279	—	203,2	304,8	—	200,0	311,1	323,8	4	7	400	0,7
406	305	—	254,0	355,6	—	250,8	361,9	374,6	4	7	390	0,8
457	330	203,2	304,8	406,4	212,7	301,6	412,7	425,4	5	8	380	0,9
508	381	228,6	355,6	457,2	238,1	352,4	463,5	476,2	5	8	330	1,0
559	406	254,0	406,4	508,0	263,5	403,2	514,3	527,0	5	8	320	1,1
610	432	279,4	457,2	558,8	288,9	454,0	565,1	577,8	5	8	310	1,2
660	483	304,8	508,0	609,6	314,3	504,8	615,9	628,6	5	8	280	1,3
711	508	330,2	558,8	660,4	339,7	555,6	666,7	679,4	5	8	270	1,4

Nota) La masa y la carga admisible indican cuando se utilizan como un par de 2 unidades.

Código del modelo

FBL35J +660L

Descripción del modelo — Longitud total del raíl (mm)

Para descargar los datos deseados, busque el número de modelo correspondiente en el sitio web técnico. https://tech.thk.com

Modelo FBL 35B

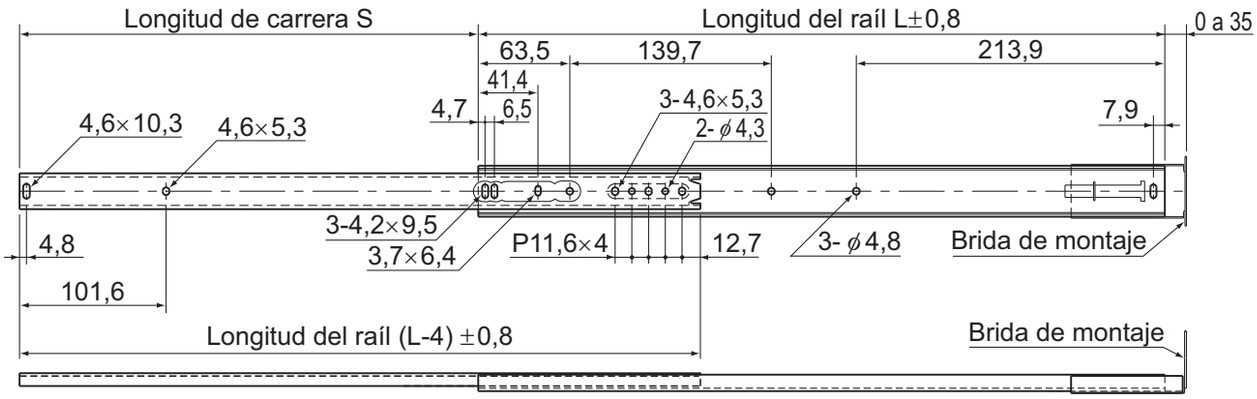

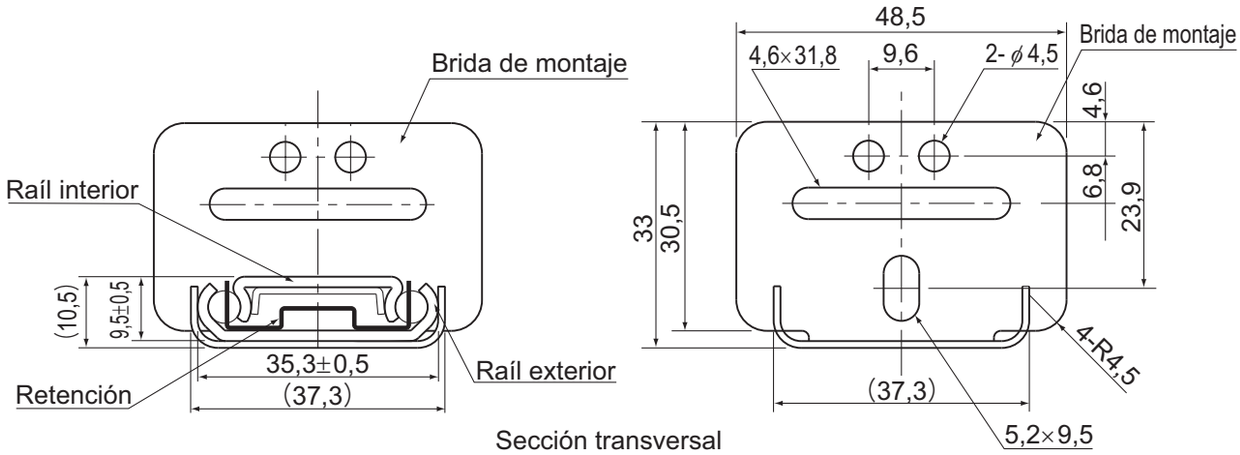

Unidad: mm

Longitud del raíl L (±0,8)	Carrera S	Orificio de montaje		Carga admisible N/par	Masa kg/par
		Raíl interior	Raíl exterior		
324	216	7	7	115	0,8
375	267	7	7	105	0,92
425	305	7	7	100	1
476	318	7	7	90	1,12
527	368	7	7	83	1,24
578	419	7	7	73	1,32
629	445	7	7	66	1,44
679	495	7	7	61	1,6

Nota) La masa y la carga admisible indican cuando se utilizan como un par de 2 unidades.

Código del modelo

FBL35B +375L

Descripción del modelo — Longitud total del raíl (mm)

Modelo FBL 35T

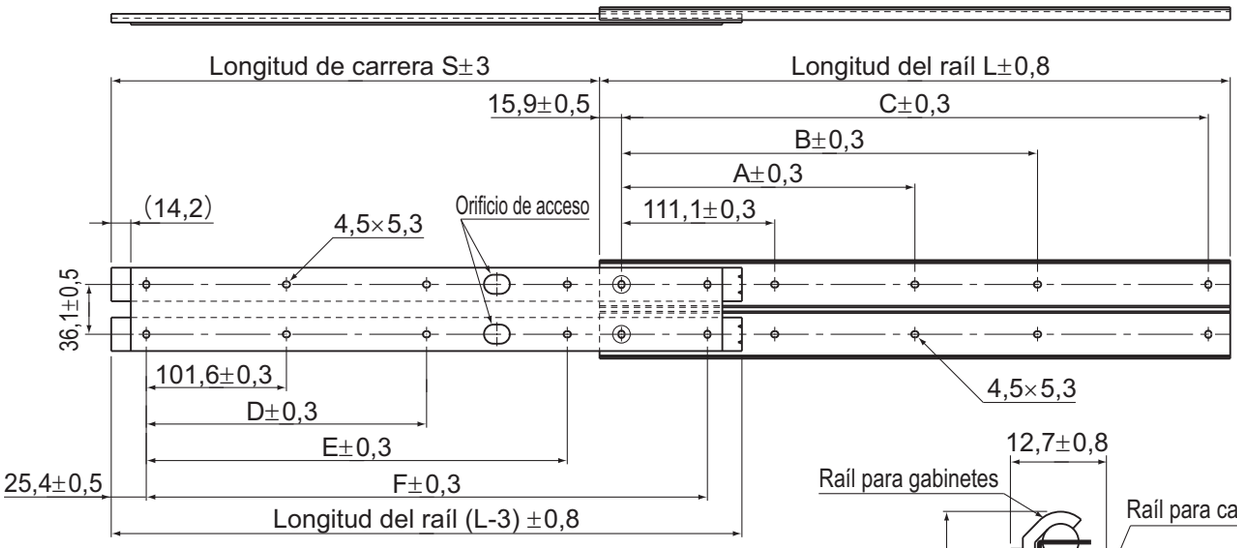

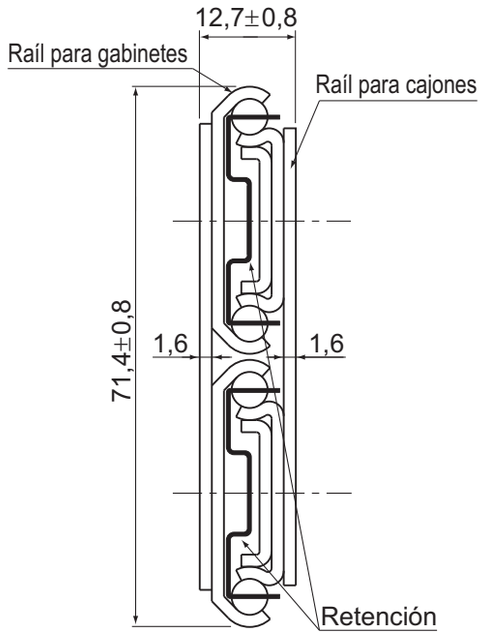

Sección transversal

Unidad: mm

Longitud del raíl L (±0,8)	Carrera S (±3)	Dimensiones de orificio de montaje						Orificio de montaje		Carga admisible N/par	Masa kg/par
		A	B	C	D	E	F	Raíl para cajones	Raíl para gabinetes		
305	227	—	149,2	273,0	—	152,8	254,4	4	4	1120	2,16
356	278	—	200,0	323,8	—	203,6	305,2	4	4	1070	2,56
406	303	—	250,8	374,6	—	254,4	356,0	4	4	1020	2,96
457	354	212,7	301,6	425,4	203,2	305,2	406,8	5	5	1000	3,3
508	367	238,1	352,4	476,2	228,6	356,0	457,6	5	5	971	3,64
559	430	263,5	403,2	527,0	254,0	406,8	508,4	5	5	922	4,04
610	456	288,9	454,0	577,8	279,4	457,6	559,2	5	5	873	4,32
660	468	314,3	504,8	628,6	304,8	508,4	610,0	5	5	843	4,72
711	506	339,7	555,6	679,4	330,2	559,2	660,8	5	5	784	5,1

Nota) La masa y la carga admisible indican cuando se utilizan como un par de 2 unidades.

Código del modelo

FBL35T +559L

Descripción del modelo — Longitud total del raíl (mm)

Para descargar los datos deseados, busque el número de modelo correspondiente en el sitio web técnico. https://tech.thk.com

Modelo FBL 27D

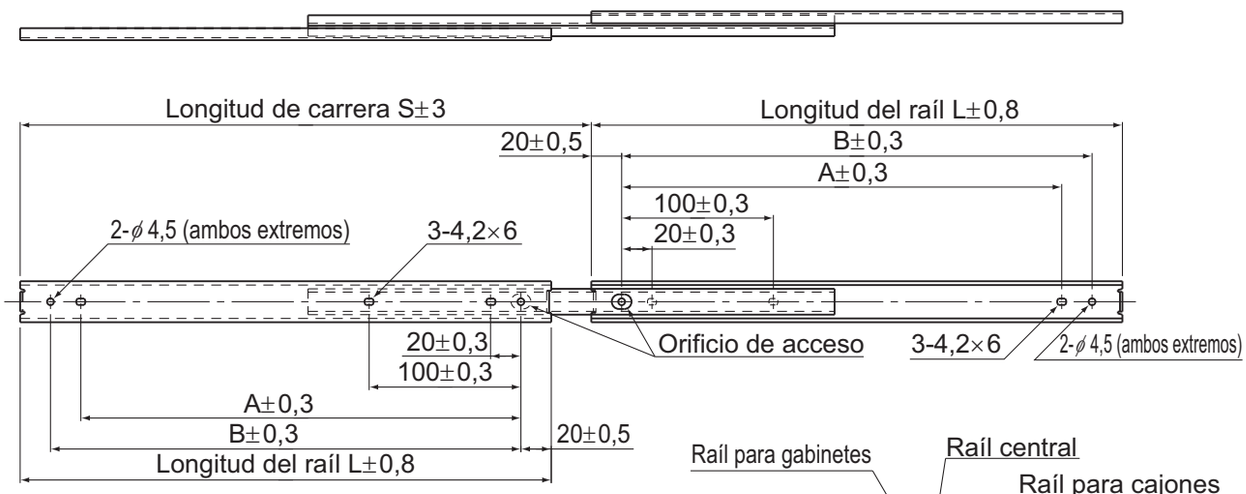

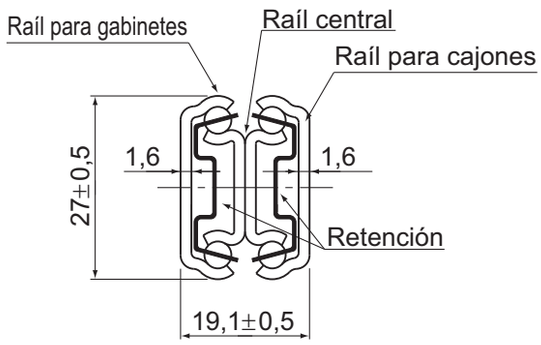

Sección transversal

Unidad: mm

Longitud del raíl L (±0,8)	Carrera S (±3)	Dimensiones de orificio de montaje		Orificio de montaje		Carga admisible N/par	Masa kg/par
		A	B	Raíl para cajones	Raíl para gabinetes		
200	229	140,0	160,0	5	5	370	0,64
250	276	190,0	210,0	5	5	360	0,8
300	327	240,0	260,0	5	5	350	0,96
350	376	290,0	310,0	5	5	330	1,12
400	426	340,0	360,0	5	5	310	1,28
450	475	390,0	410,0	5	5	290	1,46
500	524	440,0	460,0	5	5	280	1,6

Nota) La masa y la carga admisible indican cuando se utilizan como un par de 2 unidades.

Código del modelo

FBL27D +200L

Descripción del modelo — Longitud total del raíl (mm)

Modelo FBL 35N

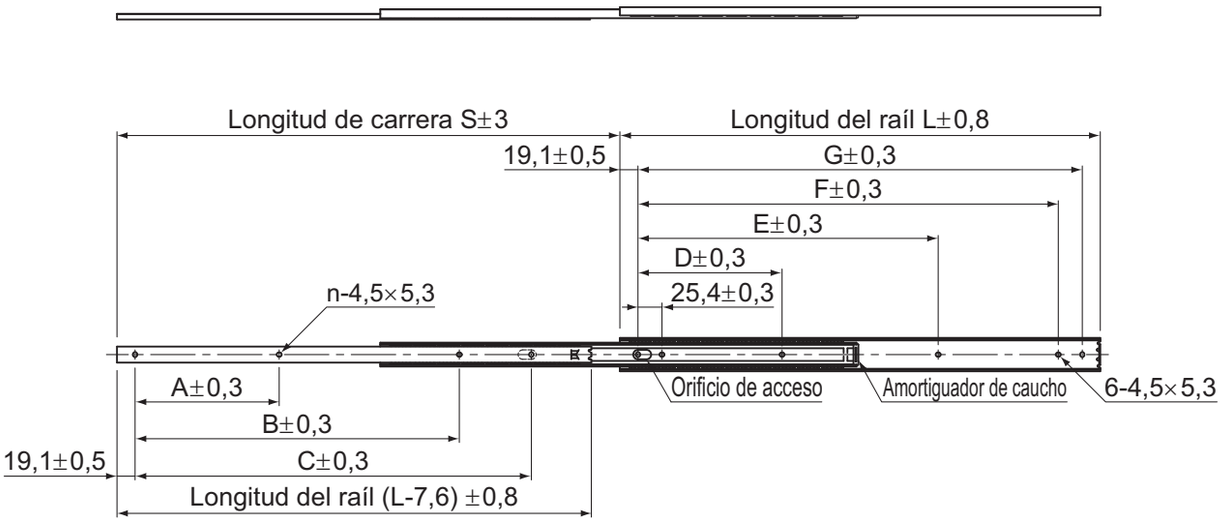

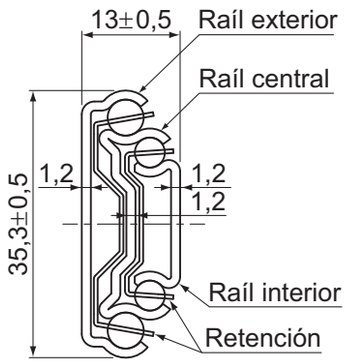

Sección transversal

Unidad: mm

Longitud del raíl L (±0,8)	Carrera S (±3)	Dimensiones de orificio de montaje							Orificio de montaje n	Carga admisible N/par	Masa kg/par
		A	B	C	D	E	F	G	Raíl interior		
254	280	76,2	154,9	180,3	76,2	139,7	190,5	215,9	4	290	0,61
305	330	76,2	154,9	231,1	76,2	190,5	241,3	266,7	4	290	0,74
356	381	127	—	266,7	88,9	215,9	292,1	317,5	3	280	0,86
406	432	152,4	—	317,5	127	241,3	342,9	368,3	3	270	0,98
457	483	177,8	—	368,3	127	292,1	393,7	419,1	3	250	1,10
508	533	152,4	342,9	419,1	152,4	317,5	444,5	469,9	4	240	1,22

Código del modelo

FBL35N +508L

Descripción del modelo — Longitud total del raíl (mm)

Para descargar los datos deseados, busque el número de modelo correspondiente en el sitio web técnico. https://tech.thk.com

Modelo FBL 35E

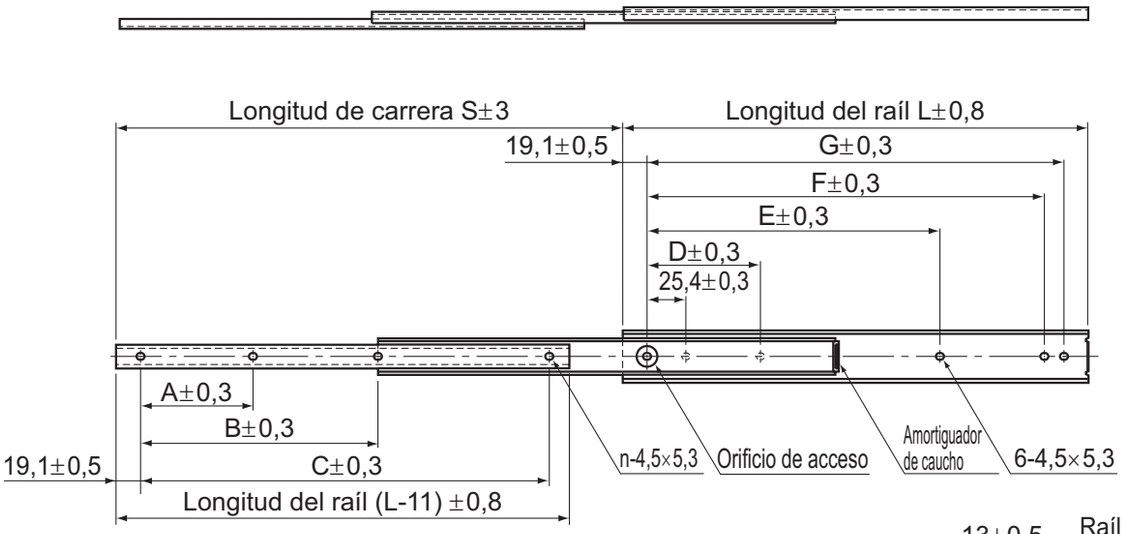

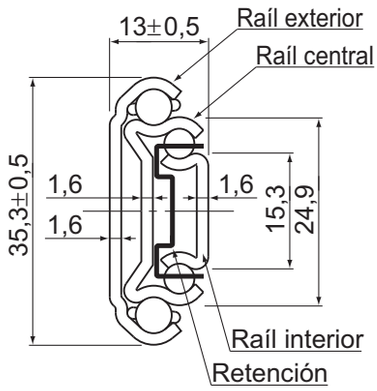

Sección transversal

Unidad: mm

Longitud del raíl L (±0,8)	Carrera S (±3)	Dimensiones de orificio de montaje							Orificio de montaje n	Carga admisible N/par	Masa kg/par
		A	B	C	D	E	F	G	Raíl interior		
305	330	76,2	—	154,9	76,2	190,5	241,3	266,7	3	290	0,8
356	381	127	—	266,7	88,9	215,9	292,1	317,5	3	280	0,9
406	432	152,4	—	317,5	127	241,3	342,9	368,3	3	270	1,1
457	483	177,8	—	368,3	127	292,1	393,7	419,1	3	250	1,2
508	533	152,4	342,9	419,1	152,4	317,5	444,5	469,9	4	240	1,4

Nota1) Para montar el modelo FBL35E, utilice tornillos de cabeza segmentada M3 y tornillos de fijación para maquinaria.
Nota2) La masa y la carga admisible indican cuando se utilizan como un par de 2 unidades.

Código del modelo

FBL35E +406L

Descripción del modelo — Longitud total del raíl (mm)

Modelo FBL 35E-P14

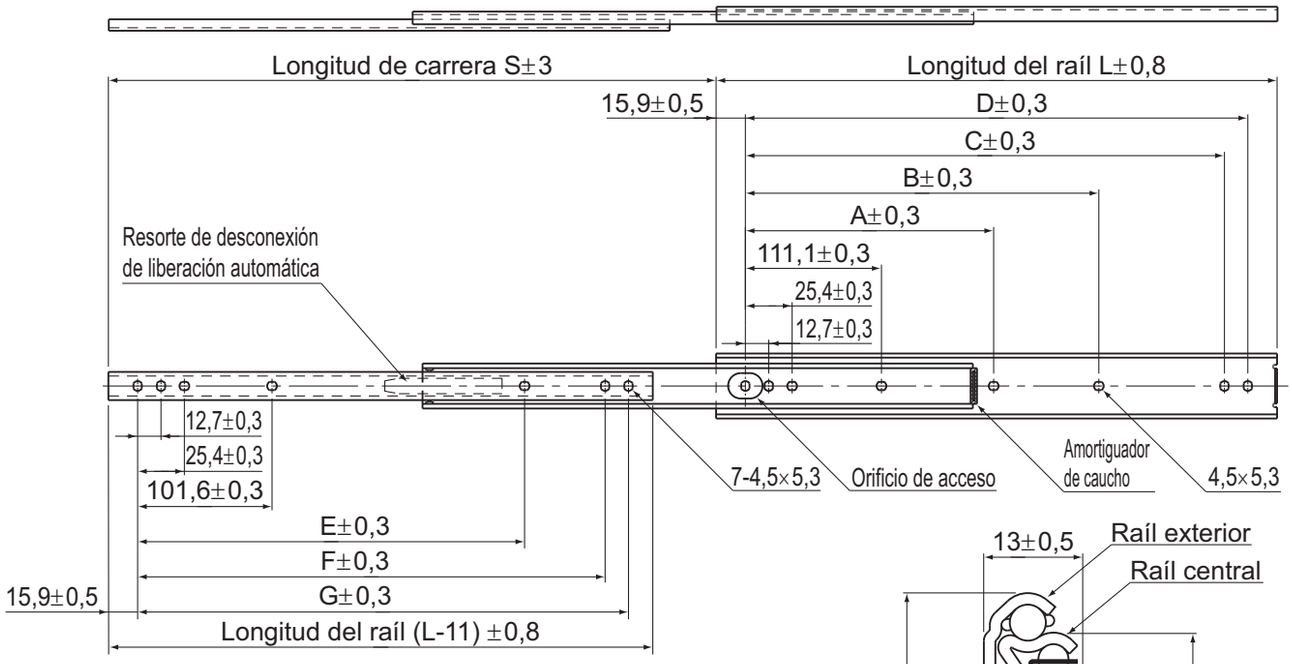

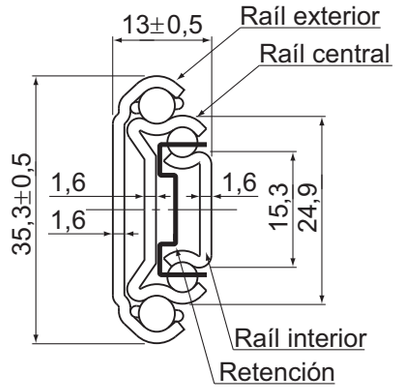

Sección transversal

Cuando se libera el resorte de desconexión de liberación automática acoplado en el raíl interior, puede retirar este raíl. Cuando está plegado, el estado de bloqueo se libera automáticamente con la aplicación de fuerza por sobre un determinado nivel en la dirección de plegado.

Unidad: mm

Longitud del raíl L (±0,8)	Carrera S (±3)	Dimensiones de orificio de montaje							Orificio de montaje		Carga admisible N/par	Masa kg/par
		A	B	C	D	E	F	G	Raíl interior	Raíl exterior		
305	330	—	149,2	260,3	273,0	233,1	254,0	266,7	7	7	294	0,84
356	381	—	200,0	311,1	323,8	258,5	304,8	317,5	7	7	284	0,98
406	432	—	250,8	361,9	374,6	283,9	355,6	368,3	7	7	275	1,12
457	483	212,7	301,6	412,7	425,4	309,3	406,4	419,1	7	8	255	1,26
508	533	238,1	352,4	463,5	476,2	334,7	457,2	469,9	7	8	235	1,40

Nota) La masa y la carga admisible indican cuando se utilizan como un par de 2 unidades.

Código del modelo

FBL35E-P14 +508L

Descripción del modelo Longitud total del raíl (mm)

Para descargar los datos deseados, busque el número de modelo correspondiente en el sitio web técnico. https://tech.thk.com

Modelo FBL 35G-P13

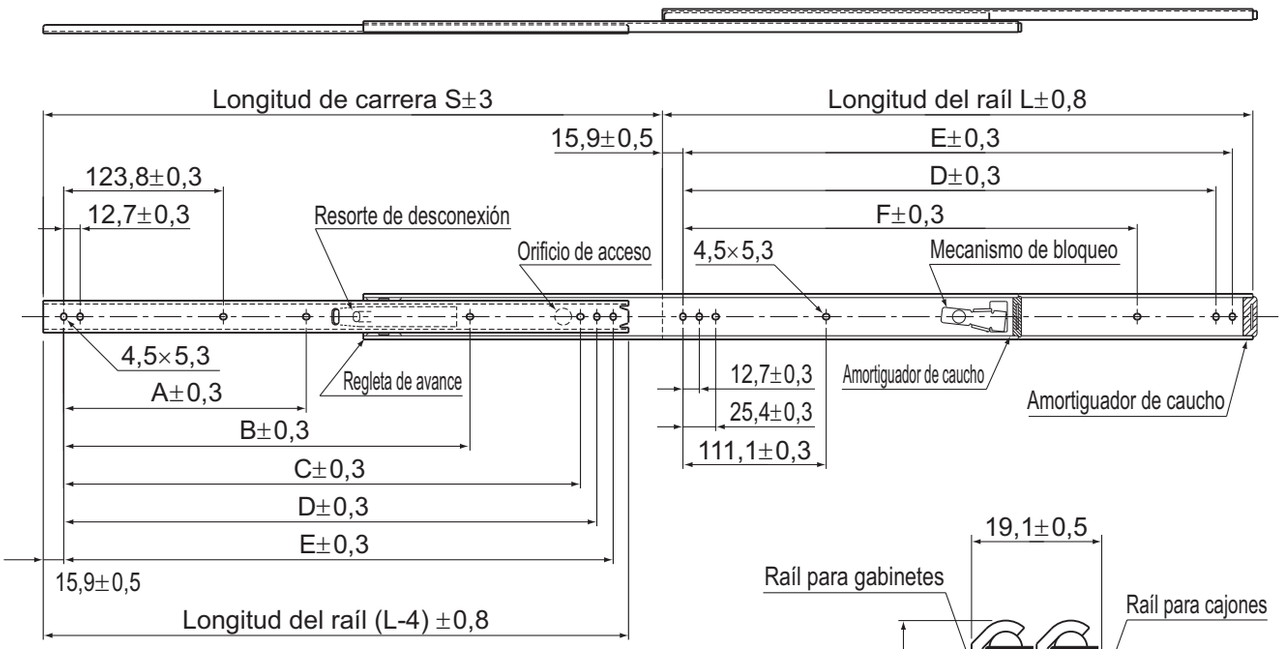

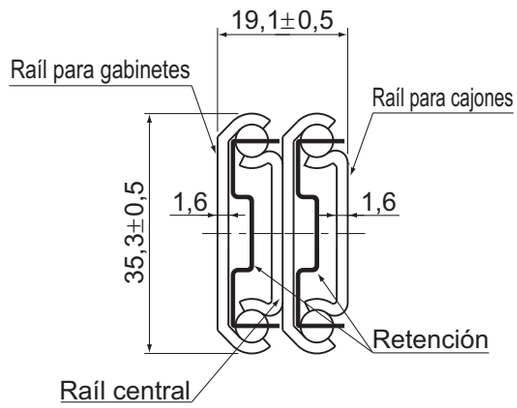

Sección transversal

Cuando se libera el resorte de desconexión acoplado en el raíl para cajones, puede retirar este raíl. Se puede desbloquear manualmente cuando se pliega con el resorte de desconexión. También está equipado con un práctico mecanismo de bloqueo para utilizarlo cuando el raíl de deslizamiento está completamente abierto.

Unidad: mm

Longitud del raíl L (±0,8)	Carrera S (±3)	Dimensiones de orificio de montaje						Orificio de montaje		Carga admisible N/par	Masa kg/par
		A	B	C	D	E	F	Raíl para cajones	Raíl para gabinetes		
305	327	—	—	—	260,3	273,0	—	5	6	623	1,2
356	378	—	—	298,4	311,1	323,8	—	6	6	586	1,4
406	429	—	—	349,2	361,9	374,6	250,8	6	7	555	1,6
457	480	212,7	—	400,0	412,7	425,4	301,6	7	7	516	1,8
508	530	238,1	365,1	450,8	463,5	476,2	352,4	8	7	475	2
559	581	263,5	415,9	501,6	514,3	527,0	403,2	8	7	444	2,2
610	632	288,9	466,7	552,4	565,1	577,8	454,0	8	7	413	2,4
660	683	314,3	517,5	603,2	615,9	628,6	504,8	8	7	382	2,6
711	734	339,7	568,3	654,0	666,7	679,4	555,6	8	7	355	2,8

Nota) La masa y la carga admisible indican cuando se utilizan como un par de 2 unidades.

Código del modelo

FBL35G-P13 +356L

Descripción del modelo — Longitud total del raíl (mm)

Modelo FBL 35G-P14

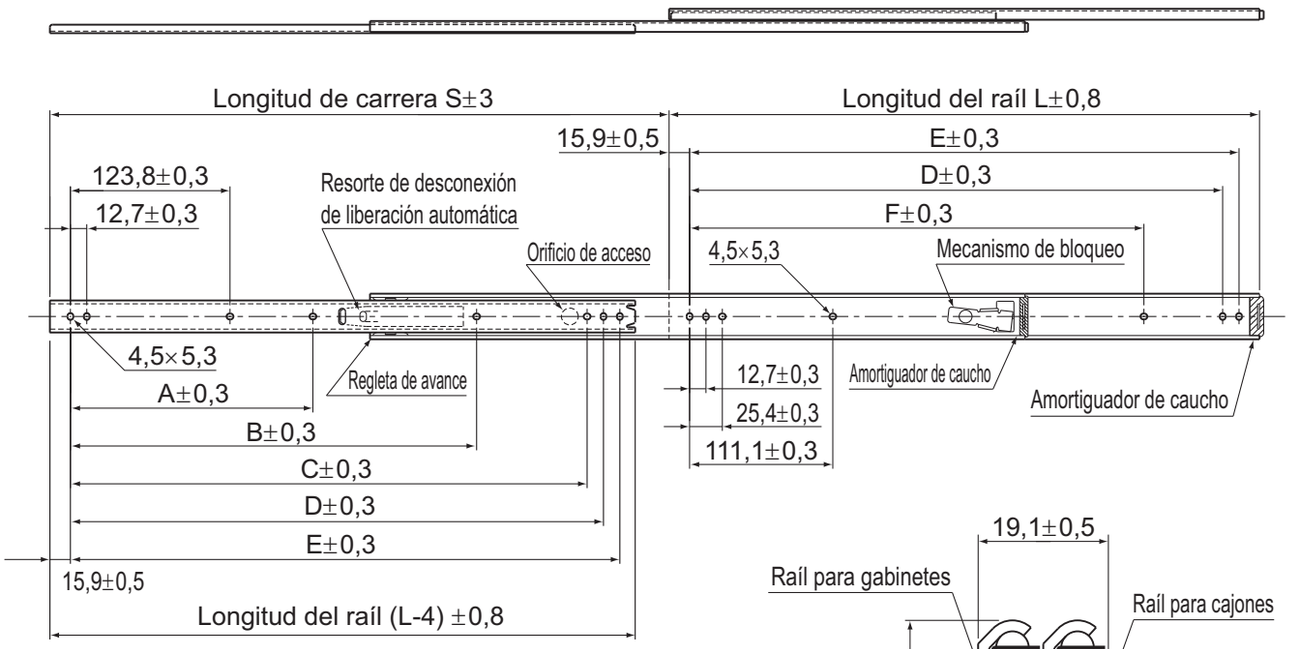

Cuando se libera el resorte de desconexión de liberación automática acoplado en el raíl para cajones, puede retirar este raíl. Cuando está plegado, el estado de bloqueo se libera automáticamente con la aplicación de fuerza por sobre un determinado nivel en la dirección de plegado. También está equipado con un práctico mecanismo de bloqueo para utilizarlo cuando el raíl de deslizamiento está completamente abierto.

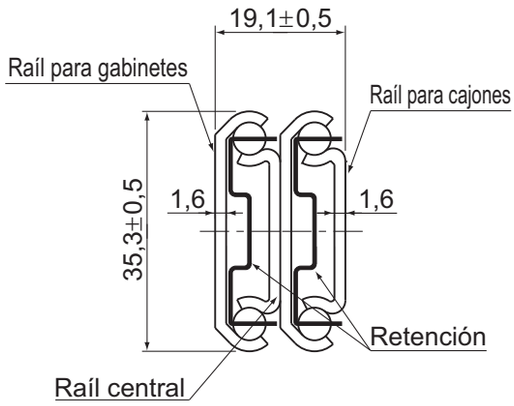

Sección transversal

Unidad: mm

Longitud del raíl L (±0,8)	Carrera S (±3)	Dimensiones de orificio de montaje						Orificio de montaje		Carga admisible N/par	Masa kg/par
		A	B	C	D	E	F	Raíl para cajones	Raíl para gabinetes		
305	327	—	—	—	260,3	273,0	—	5	6	623	1,2
356	378	—	—	298,4	311,1	323,8	—	6	6	586	1,4
406	429	—	—	349,2	361,9	374,6	250,8	6	7	555	1,6
457	480	212,7	—	400,0	412,7	425,4	301,6	7	7	516	1,8
508	530	238,1	365,1	450,8	463,5	476,2	352,4	8	7	475	2
559	581	263,5	415,9	501,6	514,3	527,0	403,2	8	7	444	2,2
610	632	288,9	466,7	552,4	565,1	577,8	454,0	8	7	413	2,4
660	683	314,3	517,5	603,2	615,9	628,6	504,8	8	7	382	2,6
711	734	339,7	568,3	654,0	666,7	679,4	555,6	8	7	355	2,8

Nota) La masa y la carga admisible indican cuando se utilizan como un par de 2 unidades.

Código del modelo

FBL35G-P14 +610L

Descripción del modelo — Longitud total del raíl (mm)

Para descargar los datos deseados, busque el número de modelo correspondiente en el sitio web técnico. https://tech.thk.com

Modelo FBL 35D

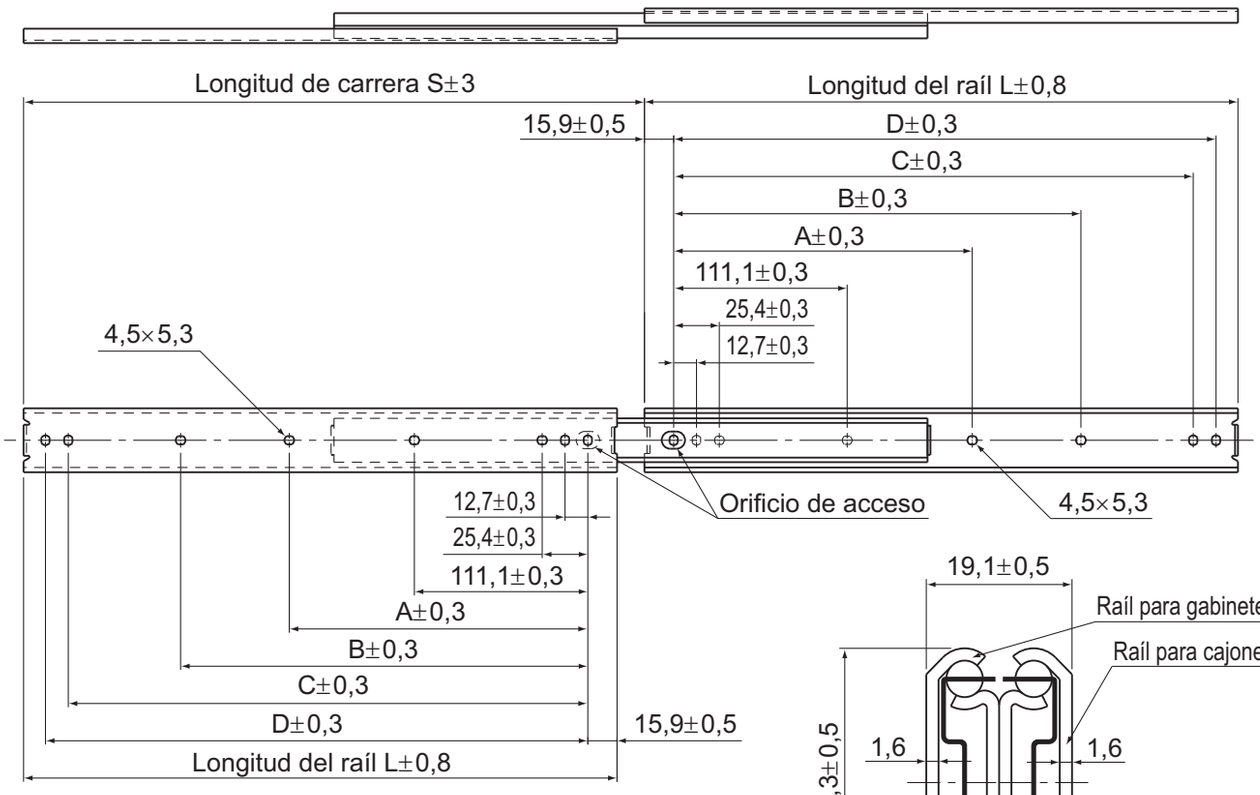

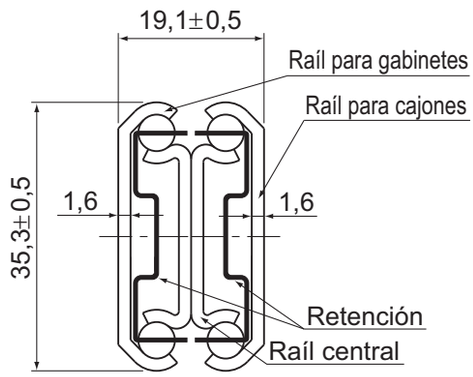

Sección transversal

Unidad: mm

Longitud del raíl L (±0,8)	Carrera S (±3)	Dimensiones de orificio de montaje				Orificio de montaje		Carga admisible N/par	Masa kg/par
		A	B	C	D	Raíl para cajones	Raíl para gabinetes		
305	327	—	149,2	260,3	273,0	7	7	588	1,28
356	378	—	200,0	311,1	323,8	7	7	578	1,48
406	429	—	250,8	361,9	374,6	7	7	559	1,72
457	480	212,7	301,6	412,7	425,4	8	8	549	1,96
508	530	238,1	352,4	463,5	476,2	8	8	529	2,12
559	581	263,5	403,2	514,3	527,0	8	8	500	2,4
610	632	288,9	454,0	565,1	577,8	8	8	480	2,56
660	683	314,3	504,8	615,9	628,6	8	8	461	2,8
711	734	339,7	555,6	666,7	679,4	8	8	441	3

Nota) La masa y la carga admisible indican cuando se utilizan como un par de 2 unidades.

Código del modelo

FBL35D +711L

Descripción del modelo — Longitud total del raíl (mm)

Modelo FBL 35W

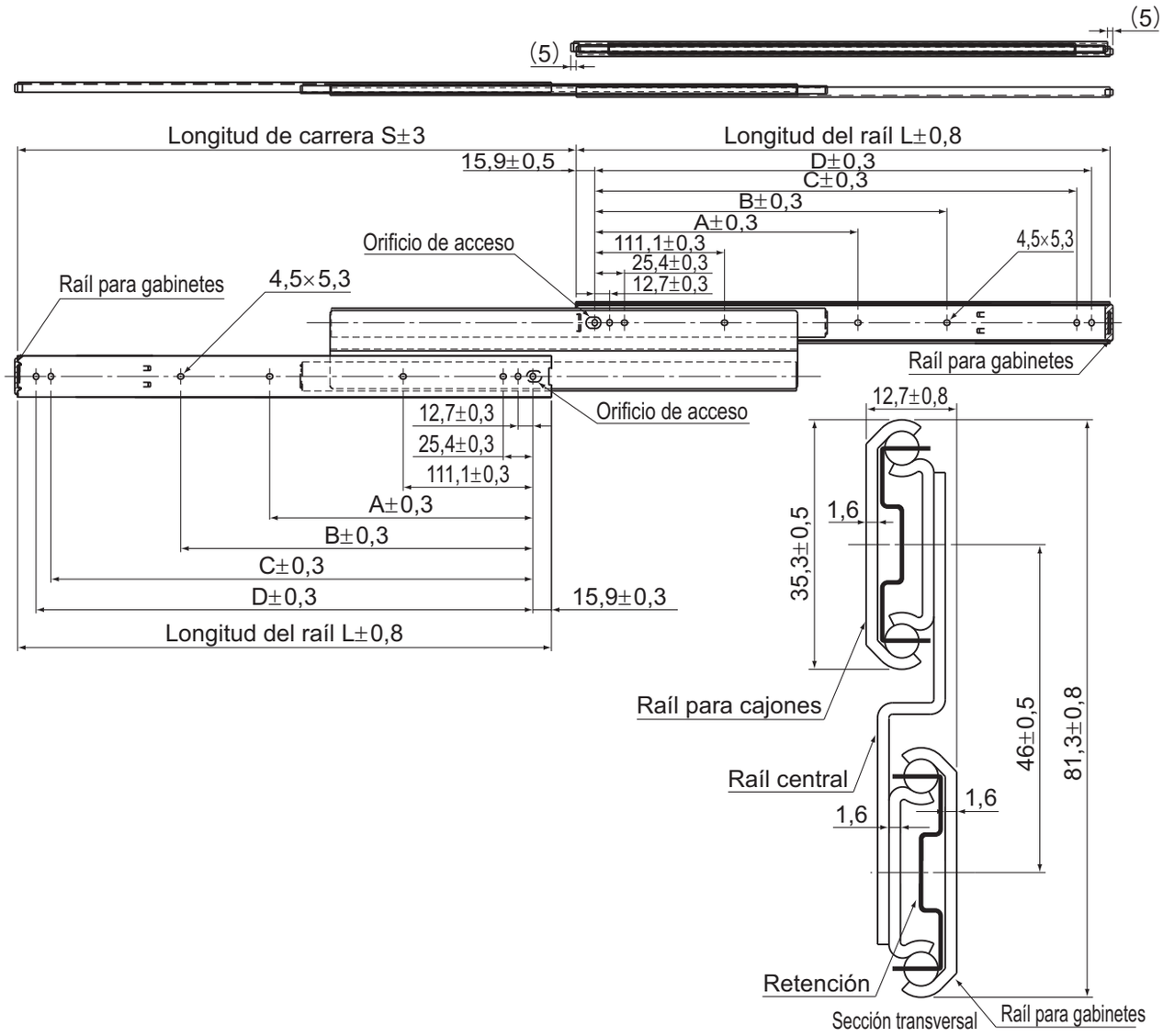

Nota) El producto lleva una almohadilla de caucho.
Si desea mantener la longitud dentro de la longitud del raíl cuando almacene el producto, retire la almohadilla de caucho.

Unidad: mm

Longitud del raíl L (±0,8)	Carrera S (±3)	Dimensiones de orificio de montaje				Orificio de montaje		Carga admisible N/par	Masa kg/par
		A	B	C	D	Raíl para cajones	Raíl para gabinetes		
305	327	—	149,2	260,4	273,1	7	7	706	1,68
356	378	—	200,0	311,2	323,9	7	7	676	2
406	429	—	250,8	362,0	374,7	7	7	637	2,32
457	480	225,4	301,6	412,8	425,5	8	8	598	2,64
508	530	250,8	352,4	463,6	476,3	8	8	569	2,88
559	581	276,2	403,2	514,4	527,1	8	8	520	3,2
610	632	301,6	454,0	565,2	577,9	8	8	480	3,52
660	683	327,0	504,8	616,0	628,7	8	8	422	3,84
711	734	352,4	555,6	666,8	679,5	8	8	353	4,12

Nota) La masa y la carga admisible indican cuando se utilizan como un par de 2 unidades.

Código del modelo

FBL35W +356L

Descripción del modelo — Longitud total del raíl (mm)

Para descargar los datos deseados, busque el número de modelo correspondiente en el sitio web técnico. https://tech.thk.com

Modelo FBL 51H

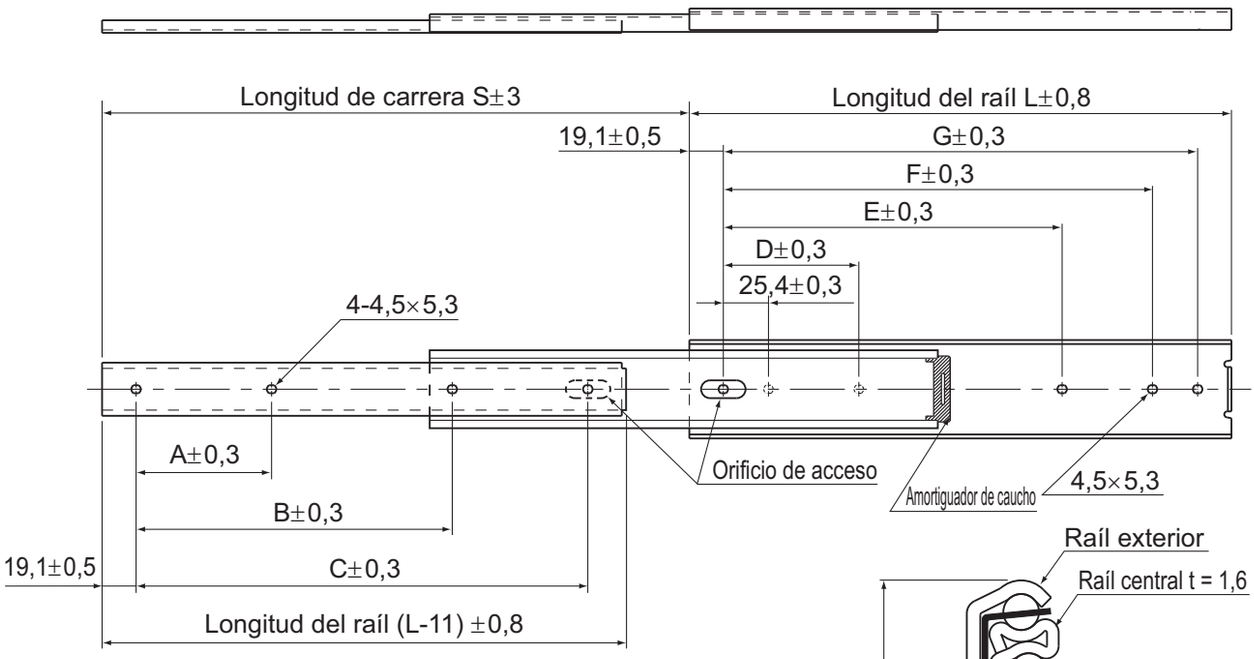

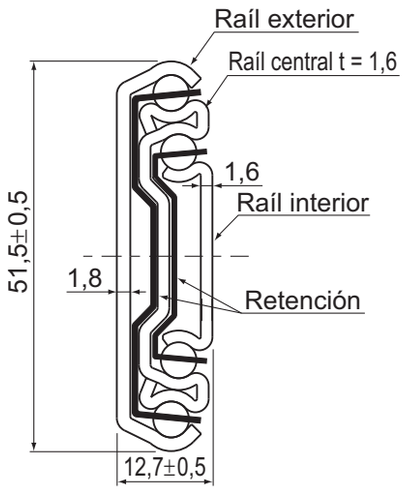

Sección transversal

Unidad: mm

Longitud del raíl L (±0,8)	Carrera S (±3)	Dimensiones de orificio de montaje							Orificio de montaje		Carga admisible N/par	Masa kg/par
		A	B	C	D	E	F	G	Raíl interior	Raíl exterior		
305	330	76,2	177,8	254,0	76,2	190,5	241,3	266,7	4	6	850	1,46
356	381	101,6	203,2	304,8	88,9	215,9	292,1	317,5	4	6	820	1,72
406	432	127,0	228,6	355,6	127,0	241,3	342,9	368,3	4	6	770	1,89
457	483	127,0	279,4	406,4	127,0	292,1	393,7	419,1	4	6	730	2,26
508	533	152,4	304,8	457,2	152,4	317,5	444,5	469,9	4	6	710	2,52
559	584	177,8	330,2	508,0	177,8	342,9	495,3	520,7	4	6	690	2,72
610	635	177,8	381,0	558,8	177,8	393,7	546,1	571,5	4	6	660	3,00
660	686	203,2	406,4	609,6	203,2	419,1	596,9	622,3	4	6	630	3,25
711	737	228,6	431,8	660,4	228,6	444,5	647,7	673,1	4	6	610	3,54
762	787	228,6	457,2	711,2	228,6	469,9	698,5	723,9	4	6	580	3,86

Nota) La masa y la carga admisible indican cuando se utilizan como un par de 2 unidades.

Código del modelo

FBL51H +610L

Descripción del modelo — Longitud total del raíl (mm)

Modelo FBL 51H-P13

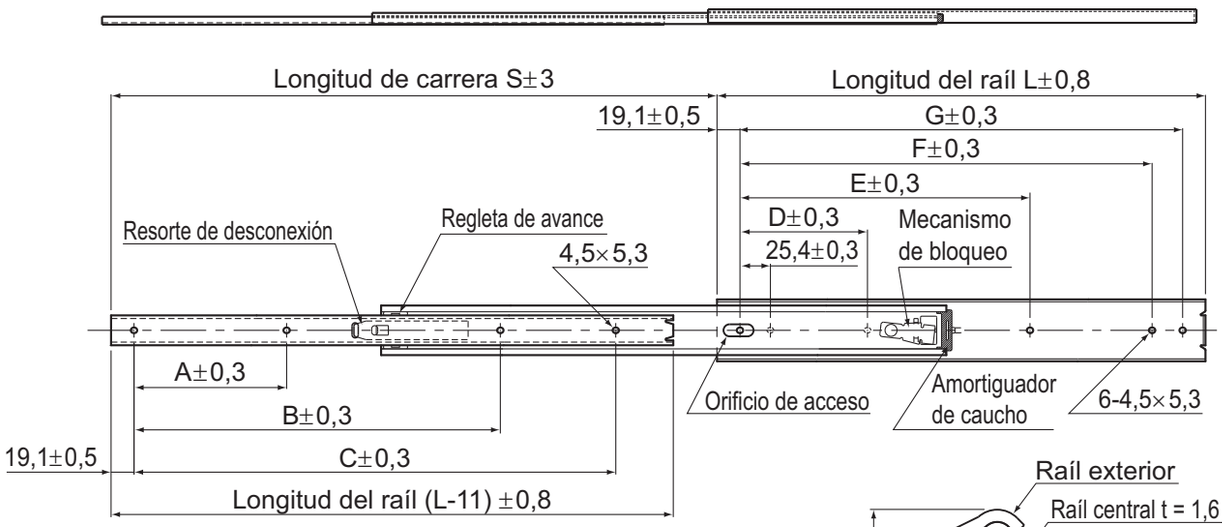

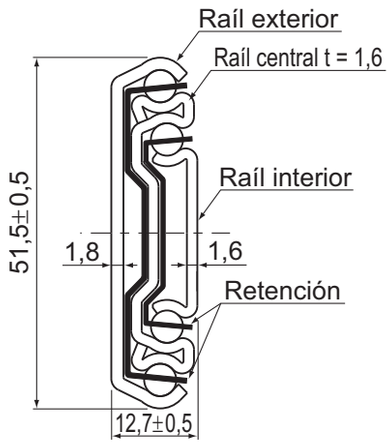

Sección transversal

Cuando se libera el resorte de desconexión acoplado al raíl interior, se puede retirar el raíl interior. Se puede desbloquear manualmente cuando se pliega con el resorte de desconexión. También está equipado con un práctico mecanismo de bloqueo para utilizarlo cuando el raíl de deslizamiento está completamente abierto.

Unidad: mm

Longitud del raíl L (±0,8)	Carrera S (±3)	Dimensiones de orificio de montaje							Orificio de montaje		Carga admisible N/par	Masa kg/par
		A	B	C	D	E	F	G	Raíl interior	Raíl exterior		
305	330	76,2	—	190,5	76,2	190,5	241,3	266,7	3	6	850	1,46
356	381	101,6	—	266,7	88,9	215,9	292,1	317,5	3	6	820	1,72
406	432	127,0	—	304,8	127,0	241,3	342,9	368,3	3	6	770	1,89
457	483	127,0	317,5	368,3	127,0	292,1	393,7	419,1	4	6	730	2,26
508	533	152,4	355,6	406,4	152,4	317,5	444,5	469,9	4	6	710	2,52
559	584	177,8	381,0	457,2	177,8	342,9	495,3	520,7	4	6	690	2,72
610	635	177,8	430,8	508,0	177,8	393,7	546,1	571,5	4	6	660	3,00
660	686	203,2	457,2	558,8	203,2	419,1	596,9	622,3	4	6	630	3,25
711	737	228,6	508,0	609,6	228,6	444,5	647,7	673,1	4	6	610	3,54
762	787	228,6	533,4	660,4	228,6	469,9	698,5	723,9	4	6	580	3,86

Nota) La masa y la carga admisible indican cuando se utilizan como un par de 2 unidades.

Código del modelo

FBL51H-P13 +559L

Descripción del modelo — Longitud total del raíl (mm)

Para descargar los datos deseados, busque el número de modelo correspondiente en el sitio web técnico. https://tech.thk.com

Modelo FBL 51H-P14

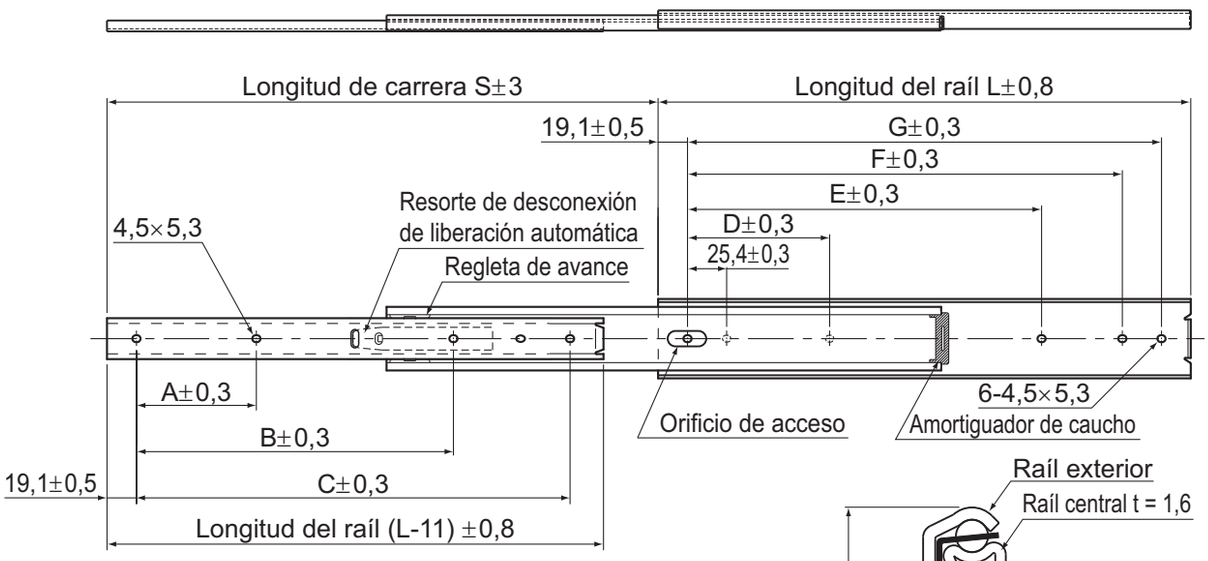

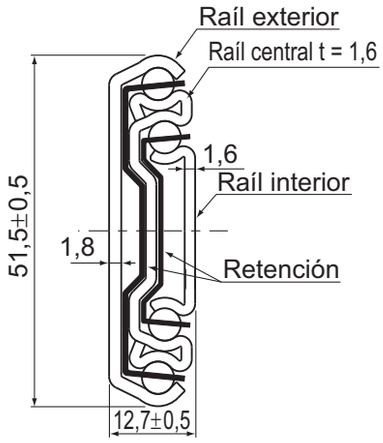

Sección transversal

Cuando se libera el resorte de desconexión de liberación automática acoplado en el raíl interior, puede retirar este raíl. Cuando está plegado, el estado de bloqueo se libera automáticamente con la aplicación de fuerza por sobre un determinado nivel en la dirección de plegado.

Unidad: mm

Longitud del raíl L (±0,8)	Carrera S (±3)	Dimensiones de orificio de montaje							Orificio de montaje		Carga admisible N/par	Masa kg/par
		A	B	C	D	E	F	G	Raíl interior	Raíl exterior		
305	330	76,2	—	254,0	76,2	190,5	241,3	266,7	3	6	850	1,46
356	381	127,0	—	304,8	88,9	215,9	292,1	317,5	3	6	820	1,72
406	432	152,4	317,5	355,6	127,0	241,3	342,9	368,3	4	6	770	1,89
457	483	177,8	368,3	406,4	127,0	292,1	393,7	419,1	4	6	730	2,26
508	533	152,4	419,1	457,2	152,4	317,5	444,5	469,9	4	6	710	2,52
559	584	177,8	469,9	508,0	177,8	342,9	495,3	520,7	4	6	690	2,72
610	635	177,8	520,7	558,8	177,8	393,7	546,1	571,5	4	6	660	3,00
660	686	203,2	571,5	609,6	203,2	419,1	596,9	622,3	4	6	630	3,25
711	737	228,6	622,3	660,4	228,6	444,5	647,7	673,1	4	6	610	3,54
762	787	228,6	673,1	711,2	228,6	469,9	698,5	723,9	4	6	580	3,86

Nota) La masa y la carga admisible indican cuando se utilizan como un par de 2 unidades.

Código del modelo

FBL51H-P14 +305L

Descripción del modelo — Longitud total del raíl (mm)

Modelo FBL 35K

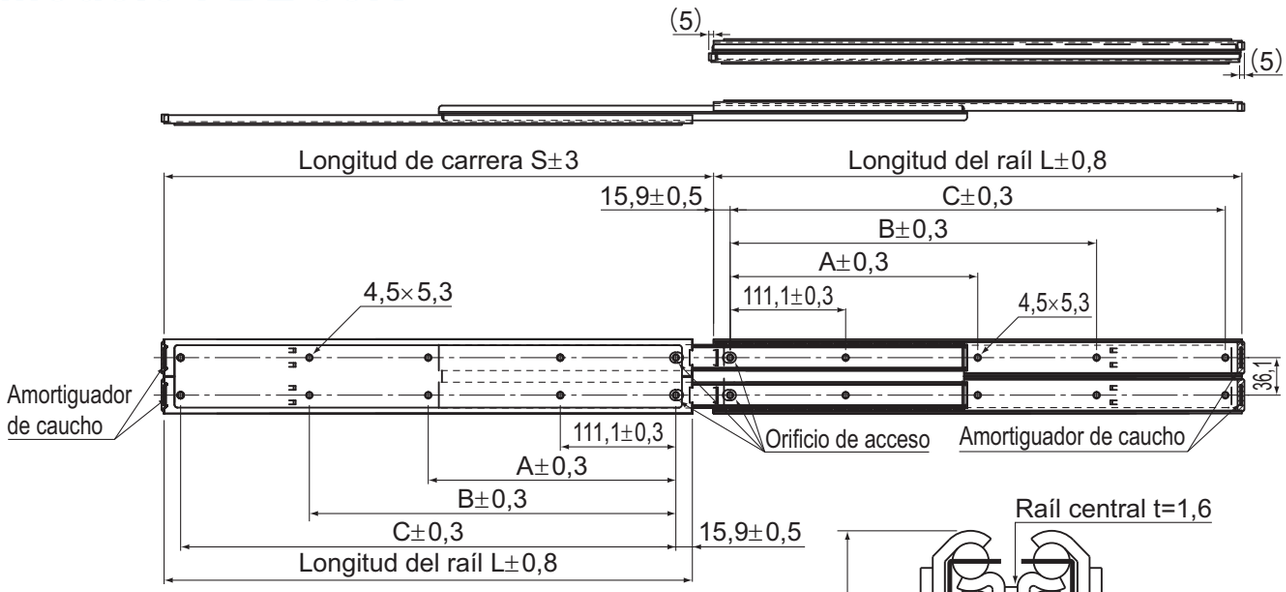

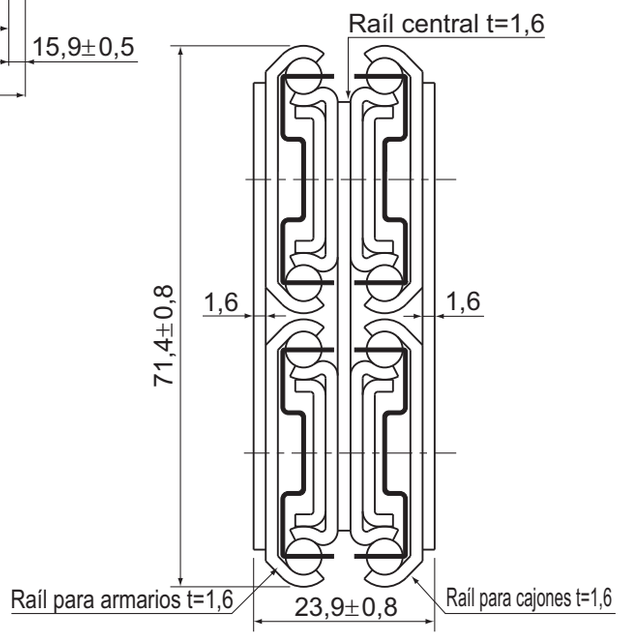

Sección transversal

Nota) El producto lleva una almohadilla de caucho.
Si desea mantener la longitud dentro de la longitud del raíl cuando almacene el producto, retire la almohadilla de caucho.

Unidad: mm

Longitud del raíl L (±0,8)	Carrera S (±3)	Dimensiones de orificio de montaje			Orificio de montaje		Carga admisible N/par	Masa kg/par
		A	B	C	Raíl para cajones	Raíl para gabinetes		
305	327	—	149,2	273,0	4	4	2670	4,04
356	378	—	200,0	323,8	4	4	2630	4,8
406	429	—	250,8	374,6	4	4	2540	5,6
457	480	212,7	301,6	425,4	5	5	2450	6,04
508	530	238,1	352,4	476,2	5	5	2360	6,92
559	581	263,5	403,2	527,0	5	5	2250	7,56
610	632	288,9	454,0	577,8	5	5	2120	8,4
660	683	314,3	504,8	628,6	5	5	1960	9
711	734	339,7	555,6	679,4	5	5	1780	9,68

Nota) La masa y la carga admisible indican cuando se utilizan como un par de 2 unidades.

Código del modelo

FBL35K +711L

Descripción del modelo Longitud total del raíl (mm)

Para descargar los datos deseados, busque el número de modelo correspondiente en el sitio web técnico. https://tech.thk.com

Modelo FBL 56H

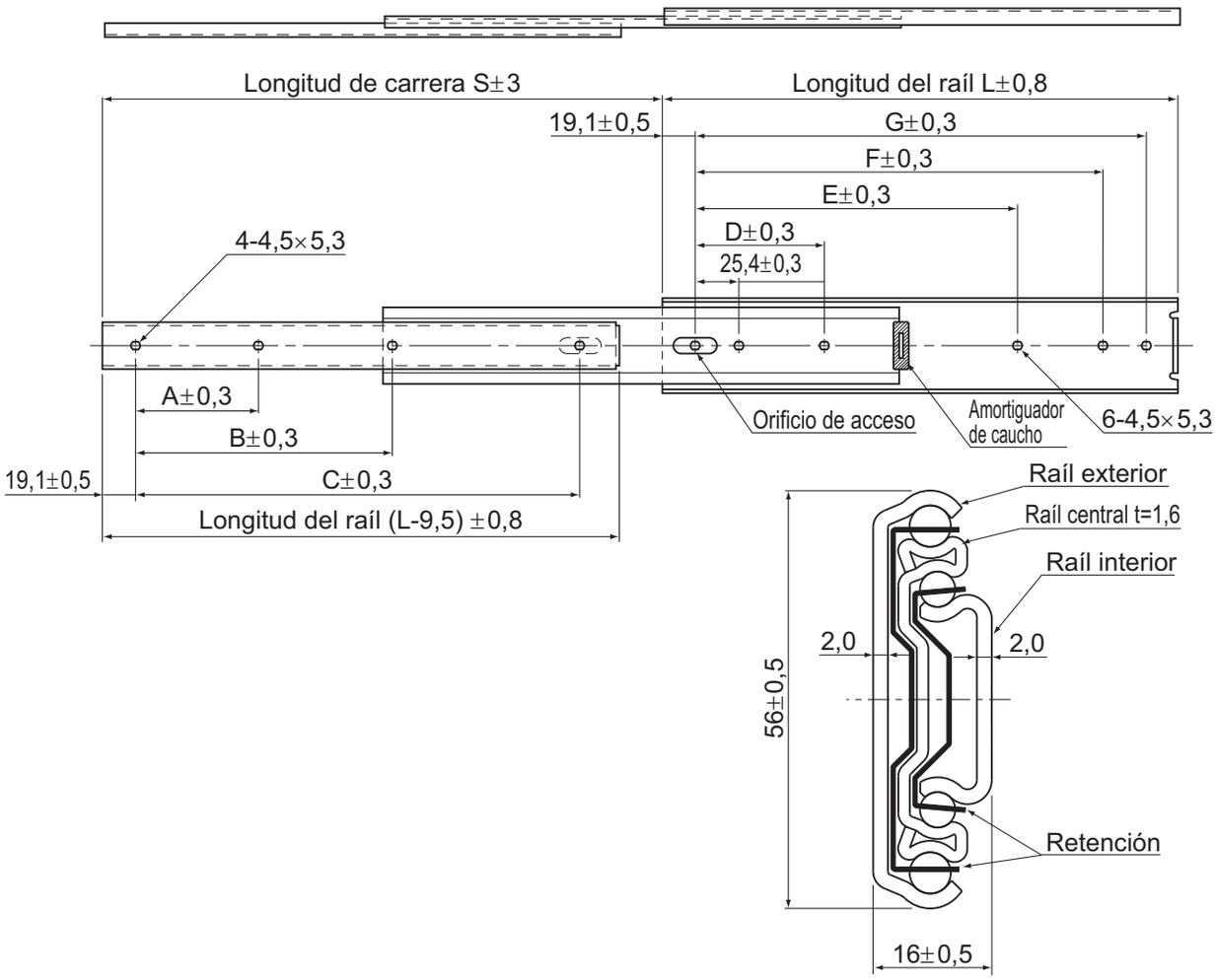

Sección transversal

Unidad: mm

Longitud del raíl L (±0,8)	Carrera S (±3)	Dimensiones de orificio de montaje							Orificio de montaje		Carga admisible N/par	Masa kg/par
		A	B	C	D	E	F	G	Raíl interior	Raíl exterior		
305	330	76,2	177,8	254,0	76,2	190,5	241,3	266,7	4	6	961	1,76
356	381	101,6	203,2	304,8	88,9	215,9	292,1	317,5	4	6	951	2,04
406	432	127,0	228,6	355,6	127,0	241,3	342,9	368,3	4	6	941	2,36
457	483	127,0	279,4	406,4	127,0	292,1	393,7	419,1	4	6	922	2,64
508	533	152,4	304,8	457,2	152,4	317,5	444,5	469,9	4	6	902	2,96
559	584	177,8	330,2	508,0	177,8	342,9	495,3	520,7	4	6	882	3,24
610	635	177,8	381,0	558,8	177,8	393,7	546,1	571,5	4	6	863	3,6
660	686	203,2	406,4	609,6	203,2	419,1	596,9	622,3	4	6	843	3,84
711	737	228,6	431,8	660,4	228,6	444,5	647,7	673,1	4	6	824	4,06
762	787	228,6	457,2	711,2	228,6	469,9	698,5	723,9	4	6	784	4,44

Nota) La masa y la carga admisible indican cuando se utilizan como un par de 2 unidades.

Código del modelo

FBL56H +406L

Descripción del modelo — Longitud total del raíl (mm)

Modelo FBL 56H-P13

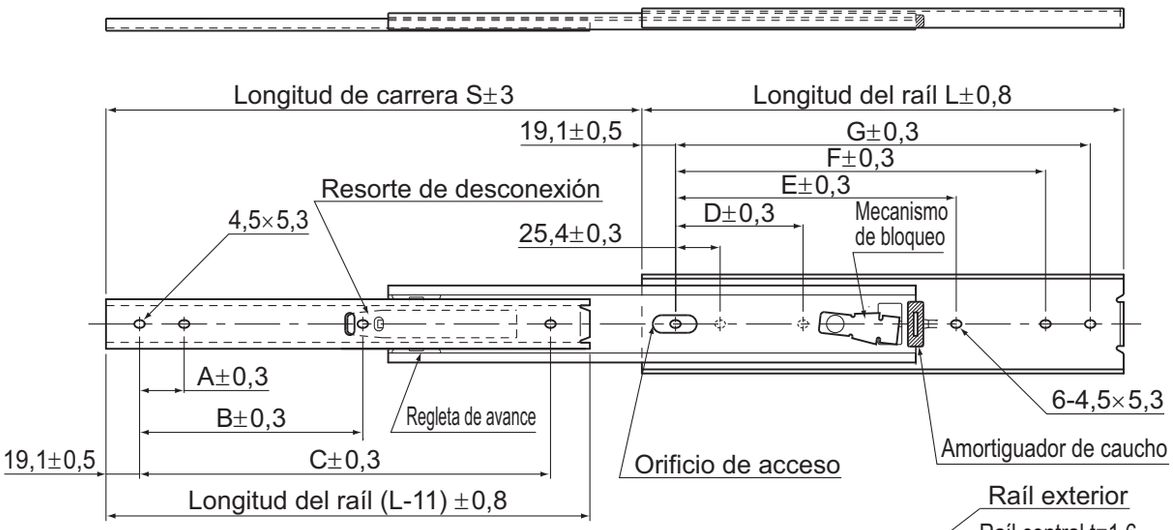

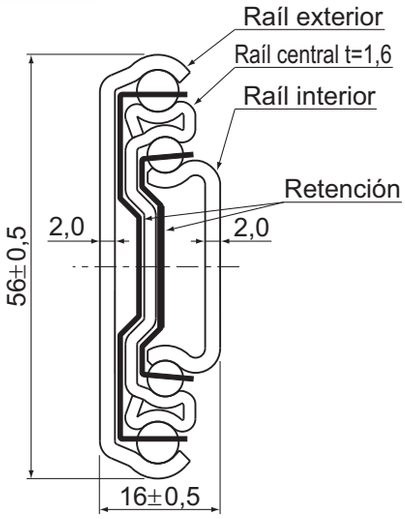

Sección transversal

Cuando se libera el resorte de desconexión acoplado al raíl interior, se puede retirar el raíl interior. Se puede desbloquear manualmente cuando se pliega con el resorte de desconexión. También está equipado con un práctico mecanismo de bloqueo para utilizarlo cuando el raíl de deslizamiento está completamente abierto.

Unidad: mm

Longitud del raíl L (±0,8)	Carrera S (±3)	Dimensiones de orificio de montaje							Orificio de montaje		Carga admisible N/par	Masa kg/par
		A	B	C	D	E	F	G	Raíl interior	Raíl exterior		
305	330	76,2	—	254,0	76,2	190,5	241,3	266,7	3	6	961	1,76
356	381	127,0	—	304,8	88,9	215,9	292,1	317,5	3	6	951	2,04
406	432	152,4	317,5	355,6	127,0	241,3	342,9	368,3	4	6	941	2,36
457	483	177,8	368,3	406,4	127,0	292,1	393,7	419,1	4	6	922	2,64
508	533	152,4	419,1	457,2	152,4	317,5	444,5	469,9	4	6	902	2,96
559	584	177,8	469,9	508,0	177,8	342,9	495,3	520,7	4	6	882	3,24
610	635	177,8	520,7	558,8	177,8	393,7	546,1	571,5	4	6	863	3,6
660	686	203,2	571,5	609,6	203,2	419,1	596,9	622,3	4	6	843	3,84
711	737	228,6	622,3	660,4	228,6	444,5	647,7	673,1	4	6	824	4,06
762	787	228,6	673,1	711,2	228,6	469,9	698,5	723,9	4	6	784	4,44

Nota) La masa y la carga admisible indican cuando se utilizan como un par de 2 unidades.

Código del modelo

FBL56H-P13 +762L

Descripción del modelo — Longitud total del raíl (mm)

Para descargar los datos deseados, busque el número de modelo correspondiente en el sitio web técnico. https://tech.thk.com

Modelo FBL 56H-P14

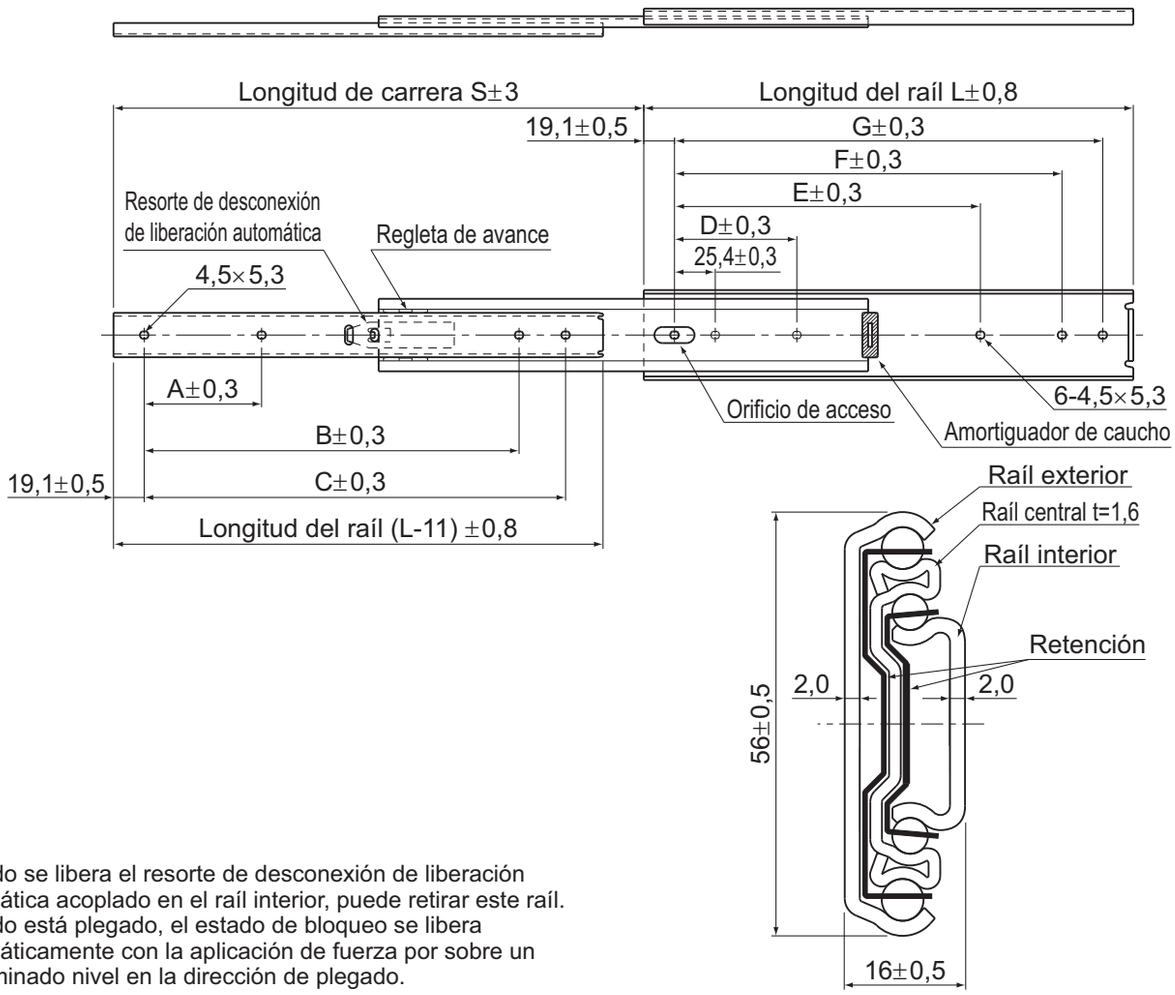

Sección transversal

Cuando se libera el resorte de desconexión de liberación automática acoplado en el raíl interior, puede retirar este raíl. Cuando está plegado, el estado de bloqueo se libera automáticamente con la aplicación de fuerza por sobre un determinado nivel en la dirección de plegado.

Unidad: mm

Longitud del raíl L (±0,8)	Carrera S (±3)	Dimensiones de orificio de montaje							Orificio de montaje		Carga admisible N/par	Masa kg/par
		A	B	C	D	E	F	G	Raíl interior	Raíl exterior		
305	330	76,2	—	254,0	76,2	190,5	241,3	266,7	3	6	961	1,76
356	381	127,0	—	304,8	88,9	215,9	292,1	317,5	3	6	951	2,04
406	432	152,4	317,5	355,6	127,0	241,3	342,9	368,3	4	6	941	2,36
457	483	177,8	368,3	406,4	127,0	292,1	393,7	419,1	4	6	922	2,64
508	533	152,4	419,1	457,2	152,4	317,5	444,5	469,9	4	6	902	2,96
559	584	177,8	469,9	508,0	177,8	342,9	495,3	520,7	4	6	882	3,24
610	635	177,8	520,7	558,8	177,8	393,7	546,1	571,5	4	6	863	3,6
660	686	203,2	571,5	609,6	203,2	419,1	596,9	622,3	4	6	843	3,84
711	737	228,6	622,3	660,4	228,6	444,5	647,7	673,1	4	6	824	4,06
762	787	228,6	673,1	711,2	228,6	469,9	698,5	723,9	4	6	784	4,44

Nota) La masa y la carga admisible indican cuando se utilizan como un par de 2 unidades.

Código del modelo

FBL56H-P14 +457L

Descripción del modelo — Longitud total del raíl (mm)

Modelo FBL 35F

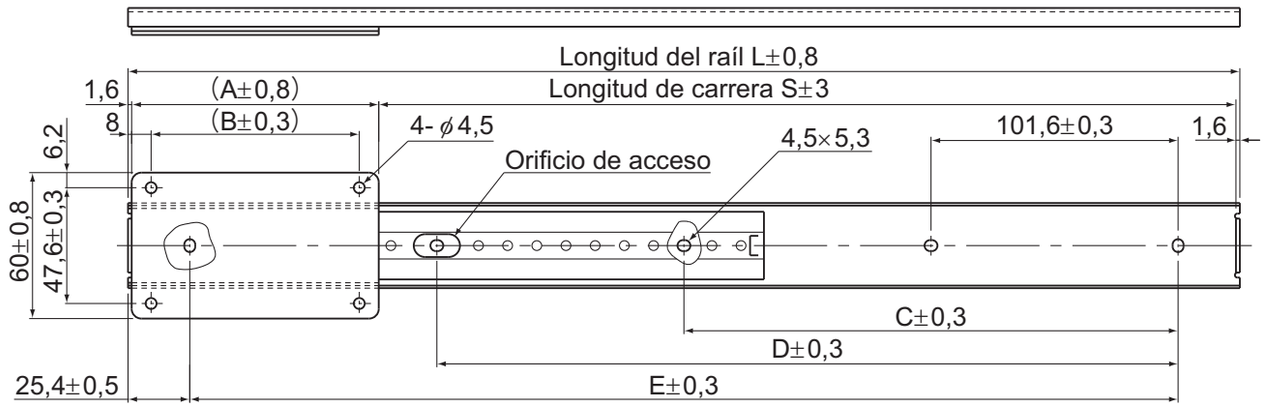

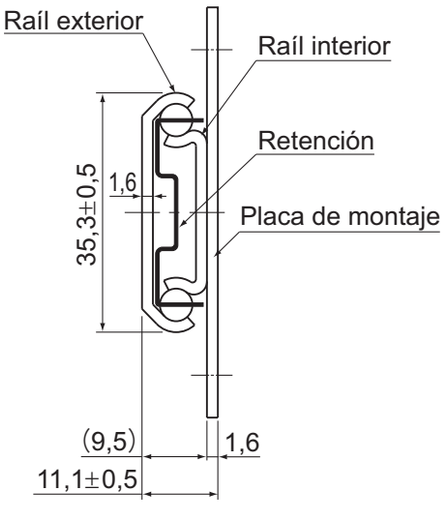

Sección transversal

Masa Unidad: kg/par

Longitud del raíl L (±0,8) mm	Descripción del modelo de placa de montaje					
	#3	#4	#5	#6	#7	#8
305	0,60	0,67	0,74	0,81	—	—
356	0,66	0,73	0,80	0,87	0,94	1,01
406	0,73	0,80	0,87	0,94	1,01	1,08
457	0,80	0,87	0,94	1,01	1,08	1,15
508	0,86	0,93	1,0	1,07	1,14	1,21
559	0,93	1,0	1,07	1,14	1,21	1,28
610	1,0	1,07	1,14	1,21	1,28	1,35
660	1,06	1,13	1,20	1,27	1,34	1,41
711	1,13	1,20	1,27	1,34	1,41	1,48
762	1,20	1,27	1,34	1,41	1,48	1,55

Nota) La masa indica el valor para un par de 2 unidades de producto.

Unidad: mm

Placa de montaje	Descripción del modelo	#3	#4	#5	#6	#7	#8	Dimensión del orificio de montaje del raíl exterior (±0,3)		
	Longitud (A±0,8)	76,2	101,6	127	152,4	177,8	203,2			
Longitud del raíl L (±0,8)		Longitud de carrera S (±3) ∗Varia según la combinación con la placa de montaje de arriba.						C	D	E
305		225,4	200,0	174,6	149,2	—	—	—	152,4	254,0
356		276,2	250,8	225,4	200,0	174,6	149,2	—	203,2	304,8
406		327,0	301,6	276,2	250,8	225,4	200,0	—	254,0	355,6
457		377,8	352,4	327,0	301,6	276,2	250,8	203,2	304,8	406,4
508		428,6	403,2	377,8	352,4	327,0	301,6	228,6	355,6	457,2
559		479,4	454,0	428,6	403,2	377,8	352,4	254,0	406,4	508,0
610		530,2	504,8	479,4	454,0	428,6	403,2	279,4	457,2	558,8
660		581,0	555,6	530,2	504,8	479,4	454,0	304,8	508,0	609,6
711		631,8	606,4	581,0	555,6	530,2	504,8	330,2	558,8	660,4
762		682,6	657,2	631,8	606,4	581,0	555,6	355,6	609,6	711,2
Paso del orificio de montaje de la placa de montaje (B±0,3)		60,2	85,6	111,0	136,4	161,8	187,2	—	—	—
Carga admisible (N/par)		294	392	490	588	686	784	—	—	—

Nota) La masa y la carga admisible indican cuando se utilizan como un par de 2 unidades.

Código del modelo

FBL35F +356L #5

Descripción del modelo | Longitud total del raíl (mm) | Descripción del modelo de la placa de montaje

Para descargar los datos deseados, busque el número de modelo correspondiente en el sitio web técnico. https://tech.thk.com

Modelo FBL 56F

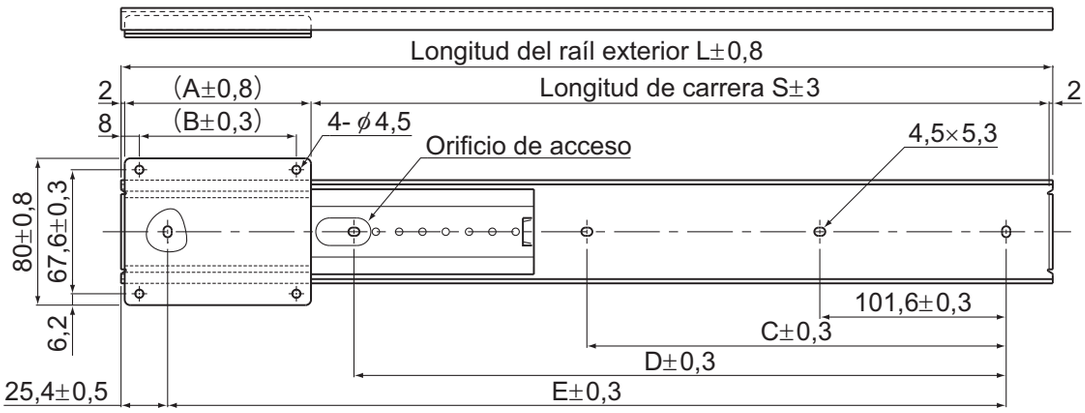

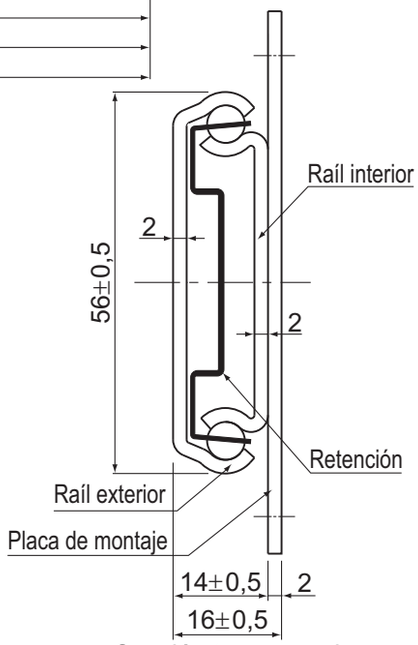

Sección transversal

Masa Unidad: kg/par

Longitud del raíl L (±0,8) mm	Descripción del modelo de placa de montaje					
	#3	#4	#5	#6	#7	#8
305	1,16	1,31	1,43	1,55	—	—
356	1,32	1,44	1,57	1,69	1,81	1,94
406	1,46	1,58	1,70	1,83	1,95	2,07
457	1,59	1,71	1,84	1,96	2,09	2,21
508	1,73	1,85	1,98	2,10	2,22	2,35
559	1,87	1,99	2,11	2,24	2,36	2,48
610	2,0	2,13	2,25	2,37	2,50	2,62
660	2,14	2,26	2,39	2,51	2,63	2,76
711	2,28	2,40	2,52	2,65	2,77	2,89
762	2,41	2,54	2,66	2,78	2,91	3,03

Nota) La masa indica el valor para un par de 2 unidades de producto.

Unidad: mm

Placa de montaje	Descripción del modelo	#3	#4	#5	#6	#7	#8	Dimensión del orificio de montaje del raíl exterior (±0,3)		
	Longitud (A±0,8)	76,2	101,6	127	152,4	177,8	203,2			
Longitud del raíl L (±0,8)		Longitud de carrera S (±3) ∗Varia según la combinación con la placa de montaje de arriba.						C	D	E
305		224,6	199,2	173,8	148,4	—	—	—	152,4	254,0
356		275,4	250,0	224,6	199,2	173,8	148,4	—	203,2	304,8
406		326,2	300,8	275,4	250,0	224,6	199,2	—	254,0	355,6
457		377,0	351,6	326,2	300,8	275,4	250,0	203,2	304,8	406,4
508		427,8	402,4	377,0	351,6	326,2	300,8	228,6	355,6	457,2
559		478,6	453,2	427,8	402,4	377,0	351,6	254,0	406,4	508,0
610		529,4	504,0	478,6	453,2	427,8	402,4	279,4	457,2	558,8
660		580,2	554,8	529,4	504,0	478,6	453,2	304,8	508,0	609,6
711		631,0	605,6	580,2	554,8	529,4	504,0	330,2	558,8	660,4
762		681,8	656,4	631,0	605,6	580,2	554,8	355,6	609,6	711,2
Paso del orificio de montaje de la placa de montaje (B±0,3)		60,2	85,6	111,0	136,4	161,8	187,2	—	—	—
Carga admisible (N/par)		588	784	980	1176	1372	1568	—	—	—

Nota) La masa y la carga admisible indican cuando se utilizan como un par de 2 unidades.

Código del modelo

FBL56F +305L #6

Descripción del modelo | Descripción del modelo de la placa de montaje

Longitud total del raíl (mm)

Modelo FBL 48DR

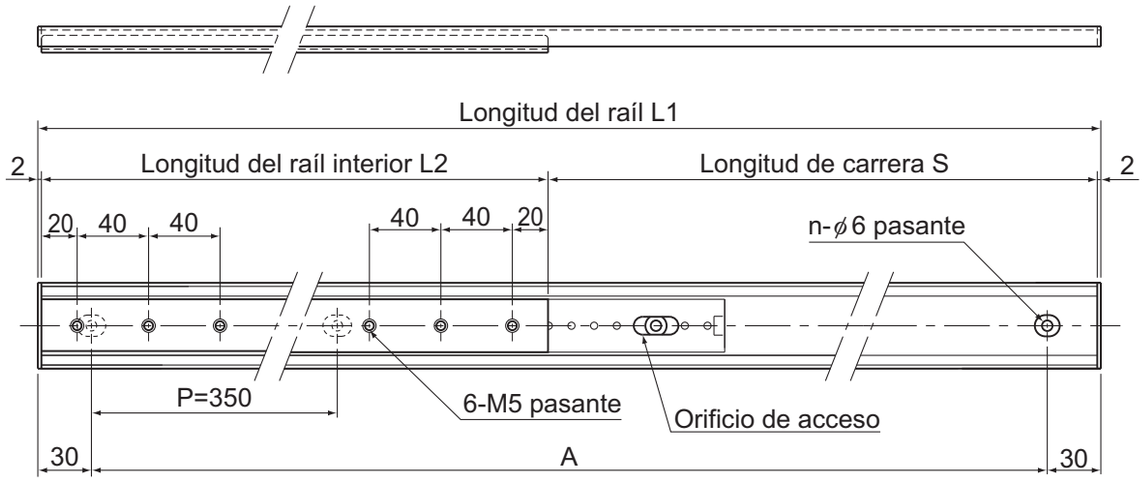

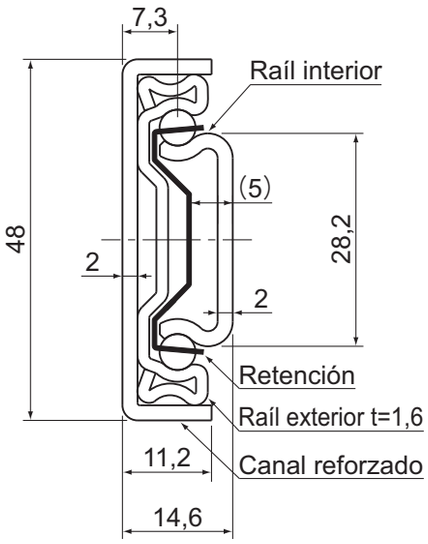

Sección transversal

Unidad: mm

Longitud del raíl exterior L1	Longitud del raíl interior L2	Longitud de carrera S	Paso del orificio de montaje A	Cantidad de orificios de montaje n	Carga admisible [N]	Masa [kg]
1110	496	610	P350×3	4	490	2,73
1110	696	410	P350×3	4	686	2,88
1460	496	960	P350×4	5	490	3,47
1460	696	760	P350×4	5	686	3,62
1810	696	1110	P350×5	6	686	4,36
2160	496	1660	P350×6	7	490	4,95
2160	696	1460	P350×6	7	686	5,10

Nota1) Establezca la longitud de los tornillos de montaje para el raíl interior de manera que no toquen la retención.
Nota2) El modelo FBL48DR difiere de los otros raíles de deslizamiento al suponer el uso con un raíl simple. Por lo tanto, el valor es por raíl simple para carga admisible.

Código del modelo

FBL48DR +1810/696L

- FBL48DR: Descripción del modelo
- +1810: Longitud del raíl exterior L1 (mm)
- 696L: Longitud del raíl interior L2 (mm)

Para descargar los datos deseados, busque el número de modelo correspondiente en el sitio web técnico. https://tech.thk.com

Modelo E36RS

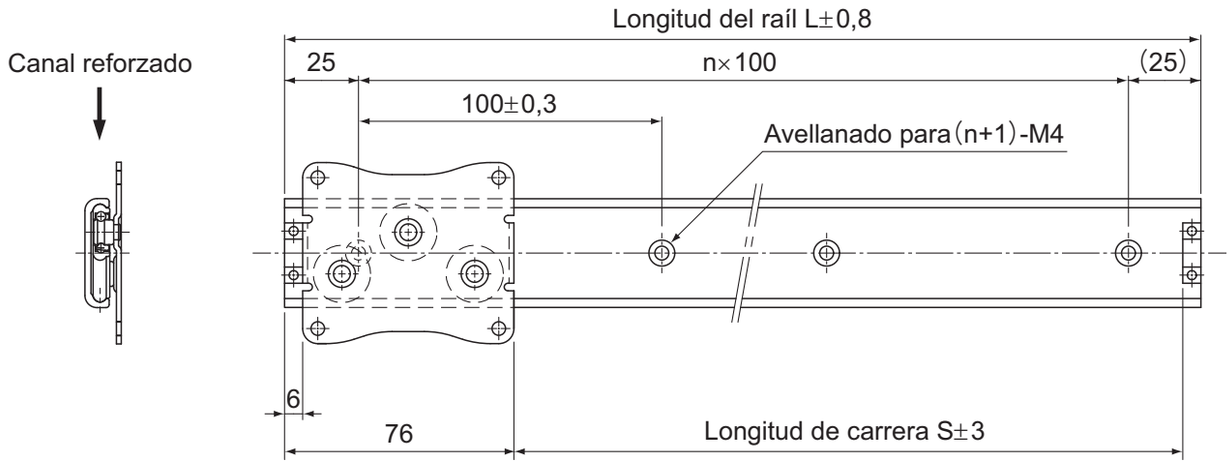

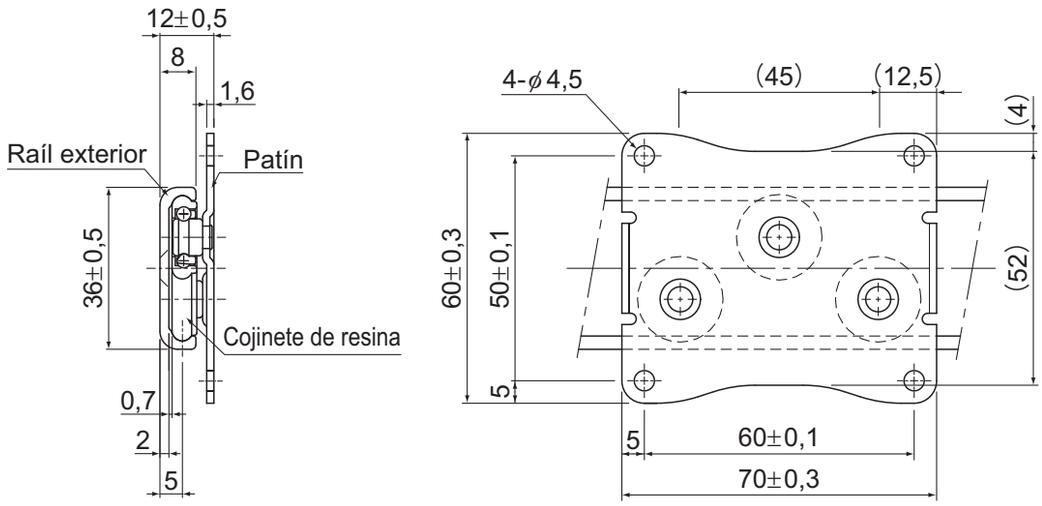

Unidad: mm

Longitud del raíl L (±0,8)	Longitud de carrera S (±3)	n	Orificio de montaje n+1	Carga admisible[Nota1)] N	Masa g
150	68	1	2	40	104
250	168	2	3	40	130
350	268	3	4	40	156
450	368	4	5	40	182
550	468	5	6	40	207
650	568	6	7	40	233
750	668	7	8	40	259

Nota) El modelo E36RS difiere de los otros raíles de deslizamiento en que se presupone el uso de un raíl simple. Por lo tanto, el valor es por raíl simple para carga admisible.

Código del modelo

E36RS +550L

Descripción del modelo — Longitud total del raíl (en mm)

Modelo E15

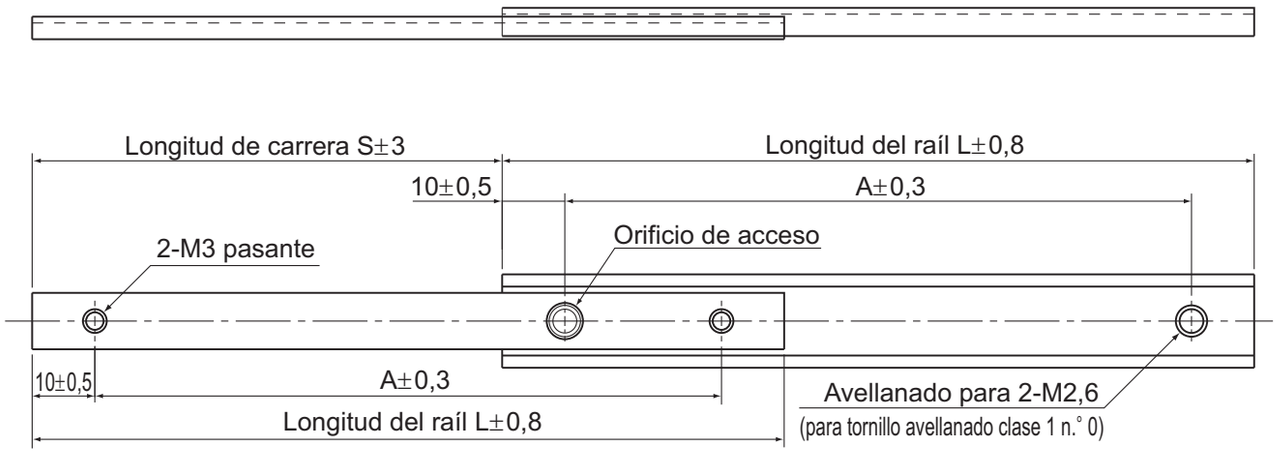

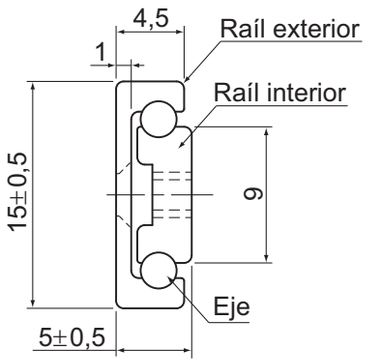

Sección transversal

Unidad: mm

Longitud del raíl L (±0,8)	Carrera S (±3)	Dimensiones de orificio de montaje A±0,3	Carga admisible N/par	Masa [g/par]
50	20	30,0	5	15
80	45	60,0	8	24
100	60	80,0	10	30
120	75	100,0	10	36

Nota) La masa y la carga admisible indican cuando se utilizan como un par de 2 unidades.

Código del modelo

E15 +100L

Descripción del modelo Longitud total del raíl (mm)

Para descargar los datos deseados, busque el número de modelo correspondiente en el sitio web técnico. https://tech.thk.com

Modelo E20

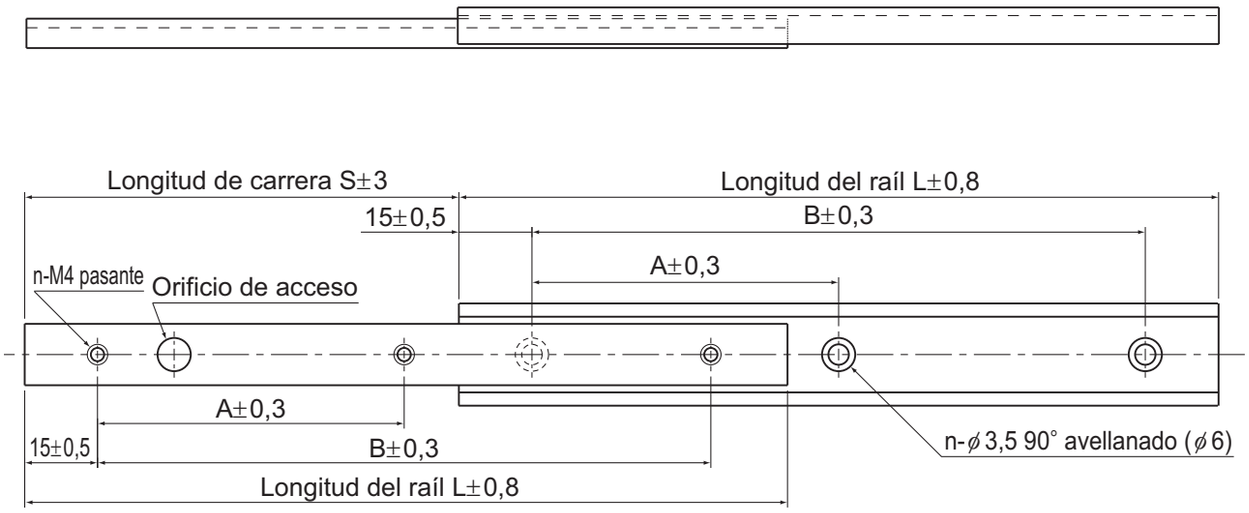

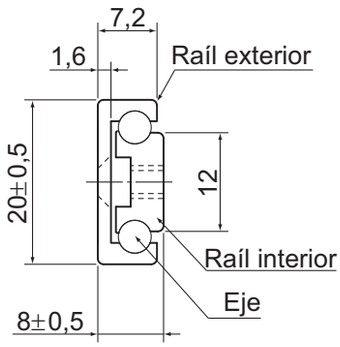

Sección transversal

Unidad: mm

Longitud del raíl L (±0,8)	Carrera S (±3)	Dimensiones de orificio de montaje			Carga admisible N/par	Masa [g/par]
		A±0,3	B±0,3	n (piezas)		
80	45	50,0	—	2	20	50
100	60	70,0	—	2	30	62
150	85	60,0	120,0	3	80	98
200	120	85,0	170,0	3	140	131
300	180	135,0	270,0	3	145	197

Nota) La masa y la carga admisible indican cuando se utilizan como un par de 2 unidades.

Código del modelo

E20 +150L

Descripción del modelo Longitud total del raíl (mm)

Modelo D20

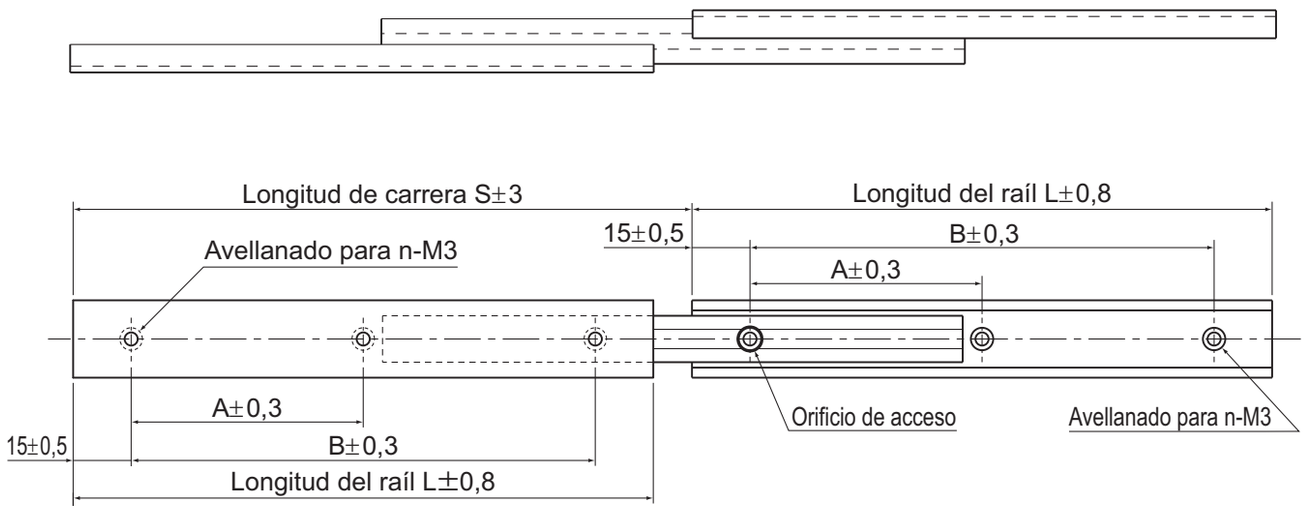

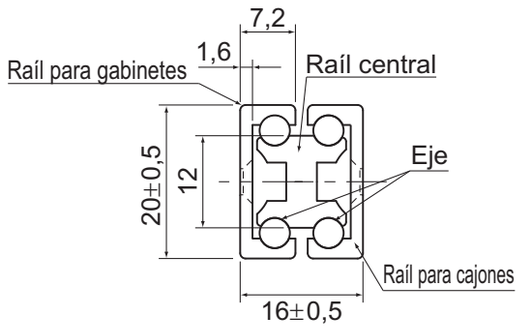

Sección transversal

Unidad: mm

Longitud del raíl L (±0,8)	Carrera S (±3)	Dimensiones de orificio de montaje			Carga admisible N/par	Masa [g/par]
		A±0,3	B±0,3	n (piezas)		
80	80	50,0	—	2	20	94
100	100	70,0	—	2	30	118
150	160	60,0	120,0	3	80	179
200	223	85,0	170,0	3	140	241
300	345	135,0	270,0	3	145	364

Nota) La masa y la carga admisible indican cuando se utilizan como un par de 2 unidades.

Código del modelo

D20 +300L

Descripción del modelo Longitud total del raíl (mm)

Para descargar los datos deseados, busque el número de modelo correspondiente en el sitio web técnico. https://tech.thk.com